各種構造図(4)

地先境界ブロック

S=1:10

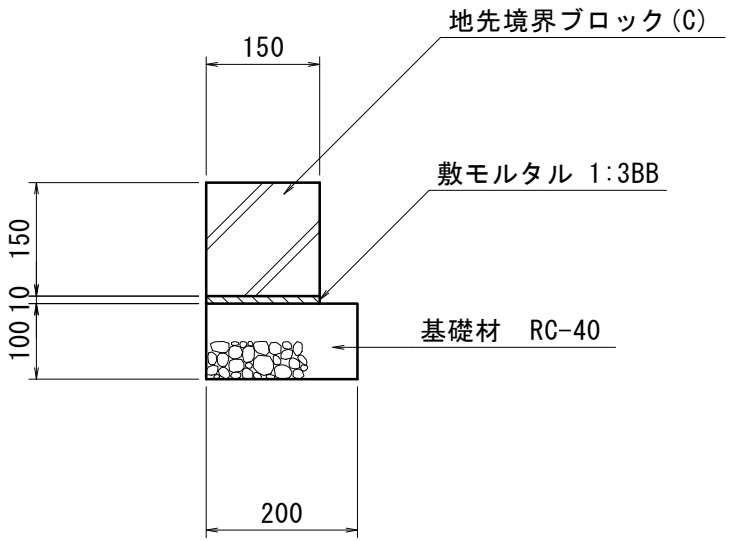

管渠工(3)
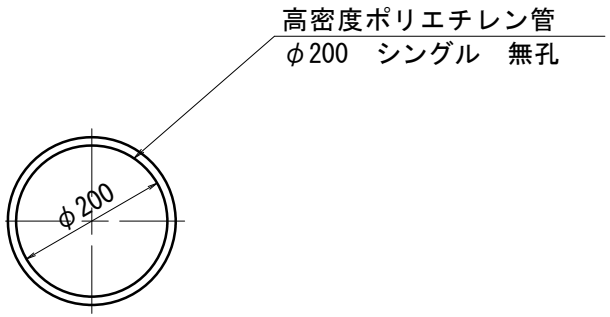
S=1:10