1	2階平面図	1/300

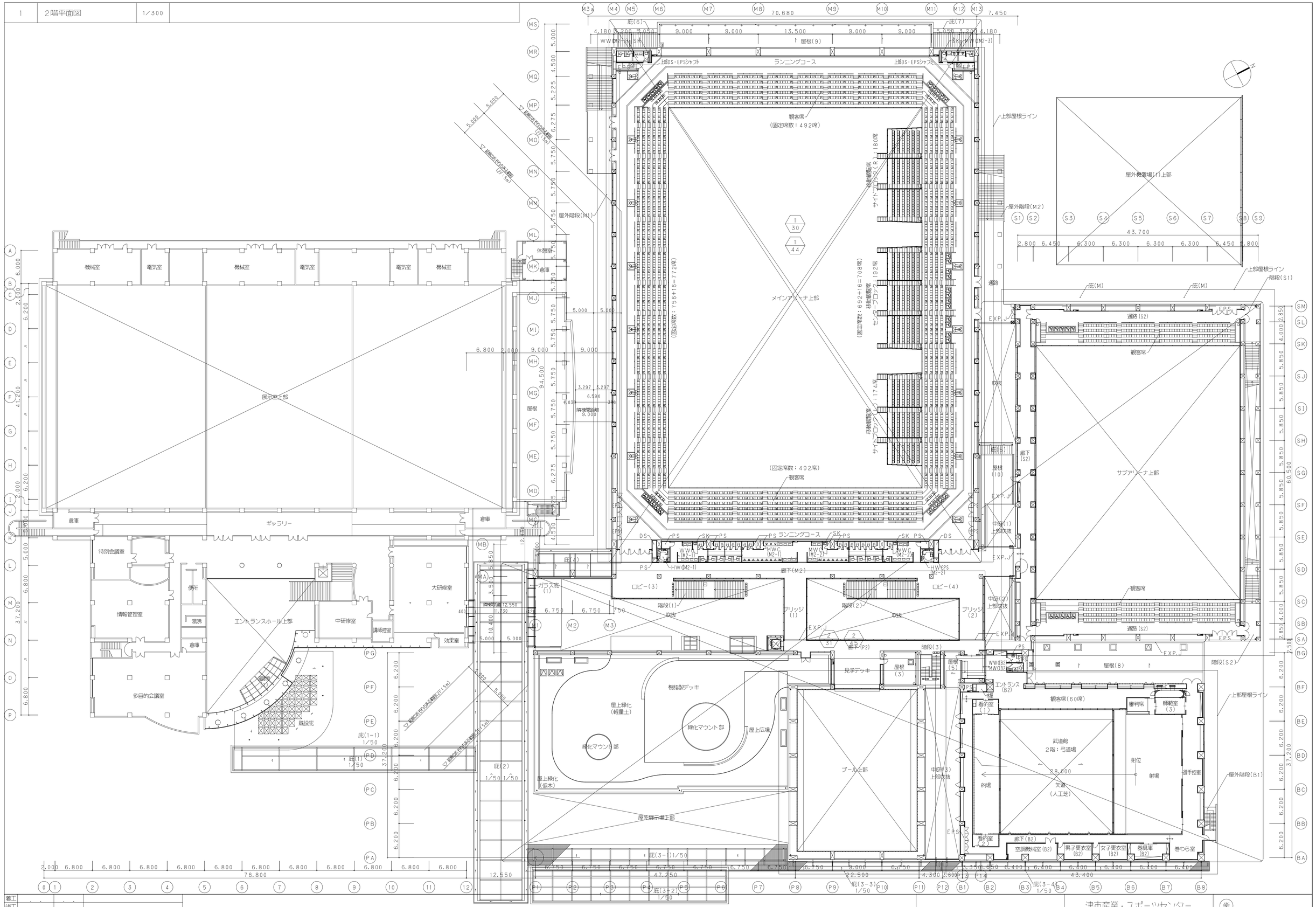

着工			
竣工			
監理			
施工			

日管・三重シンリョー特定建設工事共同企業体

津市産業・スポーツセンター
給排水衛生設備工事

衛生設備　2階平面図(レイアウト図)

衛

－23

NO. －

1	中2階平面図	1/300

着工			
竣工			
監理			
施工			

日管・三重シンリョー特定建設工事共同企業体

津市産業・スポーツセンター
給排水衛生設備工事

衛生設備 中2階平面図(レイアウト図)

衛 -24

2	屋根平面図	1/300

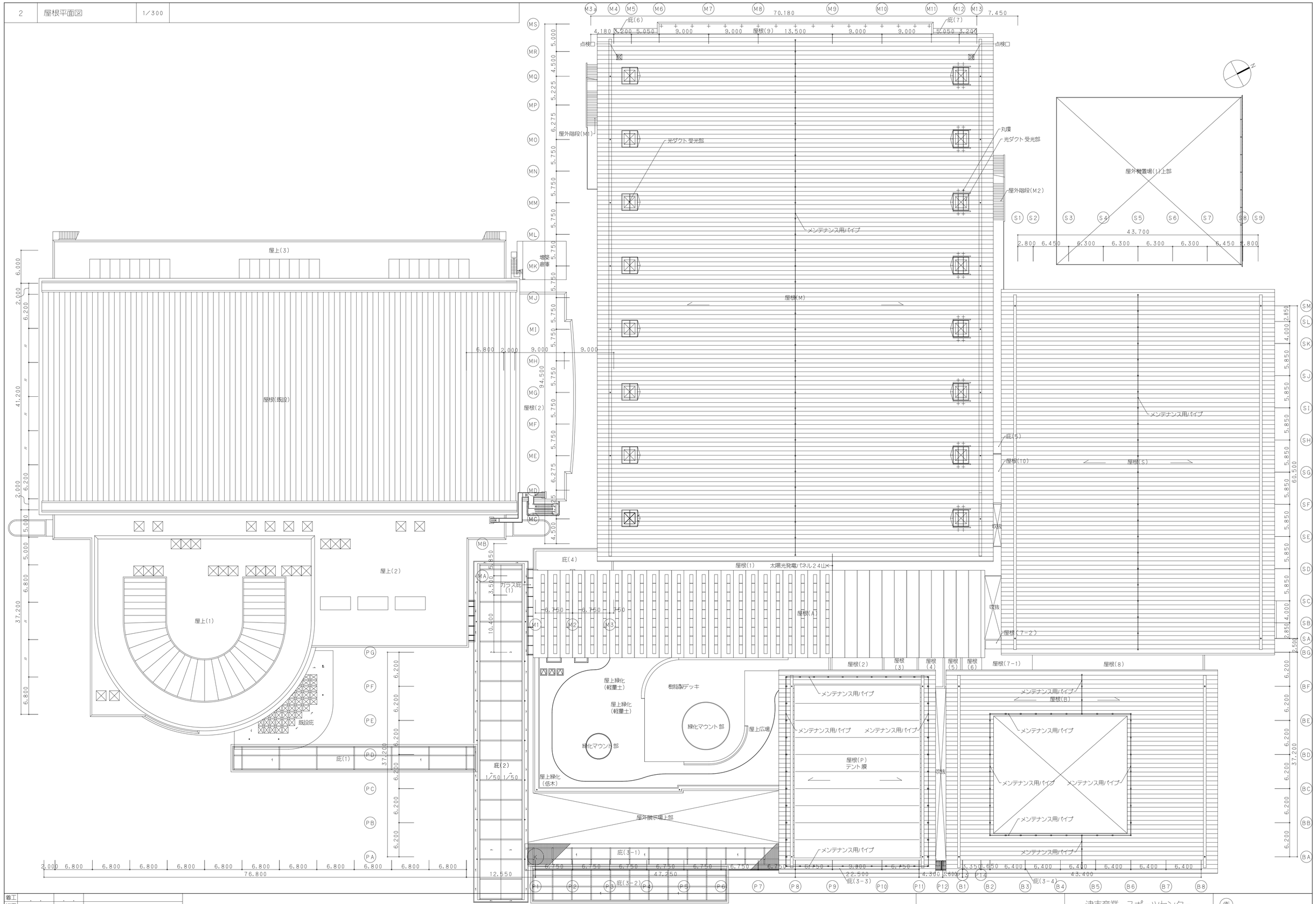

着工			
竣工			
監理			
施工			

日管・三重シンリョー特定建設工事共同企業体

津市産業・スポーツセンター
給排水衛生設備工事

衛生設備　屋根平面図(レイアウト図)

衛

－25

NO. － －

1	ピット平面図(1)	1/200

PD-01a,b		
吐出	BV,CV80	2

PD-02a,b		
吐出	BV,CV80	2

PD-03a,b		
吐出	BV,CV80	2

PD-06a,b		
吐出	BV,CV50	2

PD-21a,b		
吐出	BV,CV50	2

PD-22a,b		
吐出	BV,CV50	2

PD-23a,b		
吐出	BV,CV50	2

PD-24a,b		
吐出	BV,CV50	2

着工	. .
竣工	. .
監理	. .
施工	. .

記号	名称	記号	名称	記号	名称	記号	名称
A	クールピートトレンチ 1FL-2200	D	汚水槽 P防水(G)	G	消防用水槽 P防水(E)	J	排水槽 P防水(F)
B	雨水貯留槽 P防水(E)	E	雑用受水槽 P防水(F)	H	空調機械室ピット 1FL-4500		
C	再利用水槽 P防水(E)	F	消火水槽 P防水(E)	I	プール配管ピット		

(特記)特記なき限り下記による。
1.クールトレンチ、設備トレンチの配管は屋外仕様とする。

日管・三重シンリョー特定建設工事共同企業体

津市産業・スポーツセンター
給排水衛生設備工事

衛生設備　ピット平面図(1)

衛 -26

NO. — -

1	ピット平面図(2)	1/200

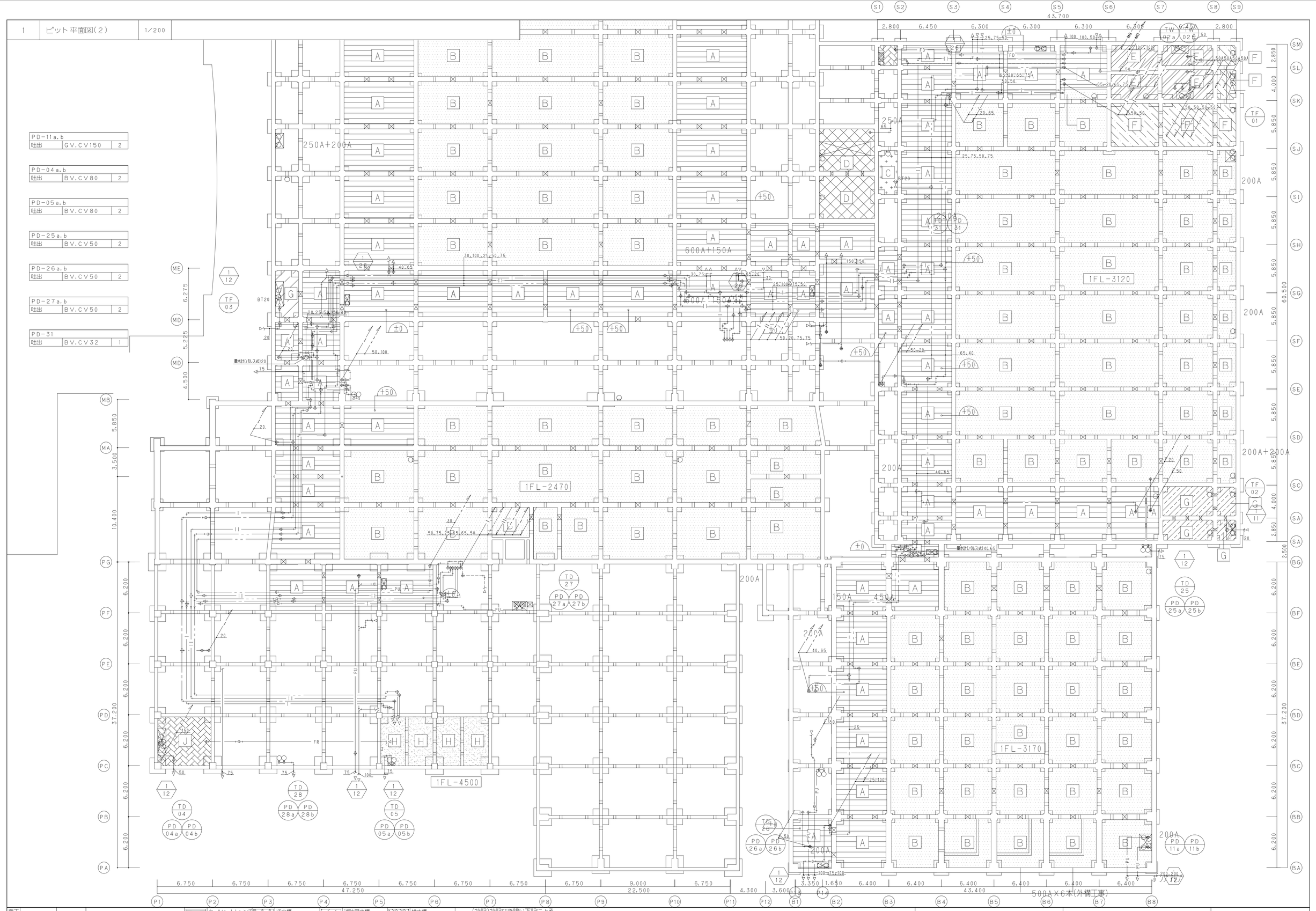

着工			A クールヒートトレンチ 1FL-2200	D 汚水槽 P防水(G)	G 消防用水槽 P防水(E)	J 排水槽 P防水(F)	
竣工			B 雨水貯留槽 P防水(E)	E 雑用受水槽 P防水(F)	H 空調機械室ピット 1FL-4500		
監理			C 再利用水槽 P防水(E)	F 消火水槽 P防水(E)	I プール配管ピット		
施工							

(特記)特記なき限り下記による。
1.クールトレンチ、設備トレンチの配管は屋外仕様とする。

日管・三重シンリョー特定建設工事共同企業体

津市産業・スポーツセンター
給排水衛生設備工事

衛生設備 ピット平面図(2)

衛 -27

NO. - -

1	1階平面図(1)	1/200

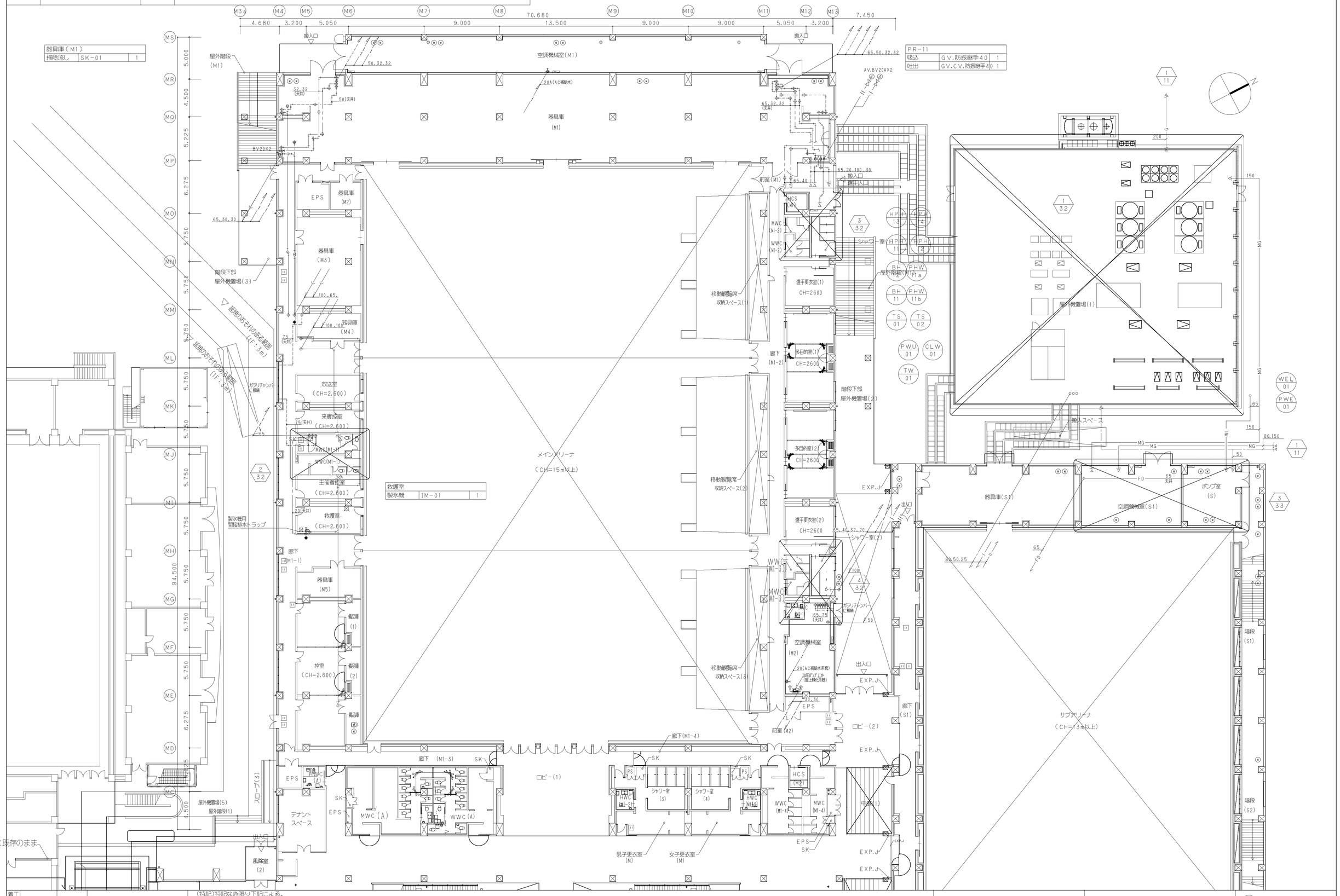

着工		
竣工		
監理		
施工		

(特記)特記なき限り下記による。
1.配管は床下配管とする。
2.床上掃除口はCOA50、排水金物はT3A50とする。
3.特記なき限り図中――――は防火区画、――――は防煙区画を示す。
4.防火区画を貫通する配管・配線は耐火処理を行う(図中◆部)。

日管・三重シンリョー特定建設工事共同企業体

津市産業・スポーツセンター
給排水衛生設備工事

衛生設備 1階平面図(1)

衛

NO. — -

1 | 1階平面図(2) | 1/200

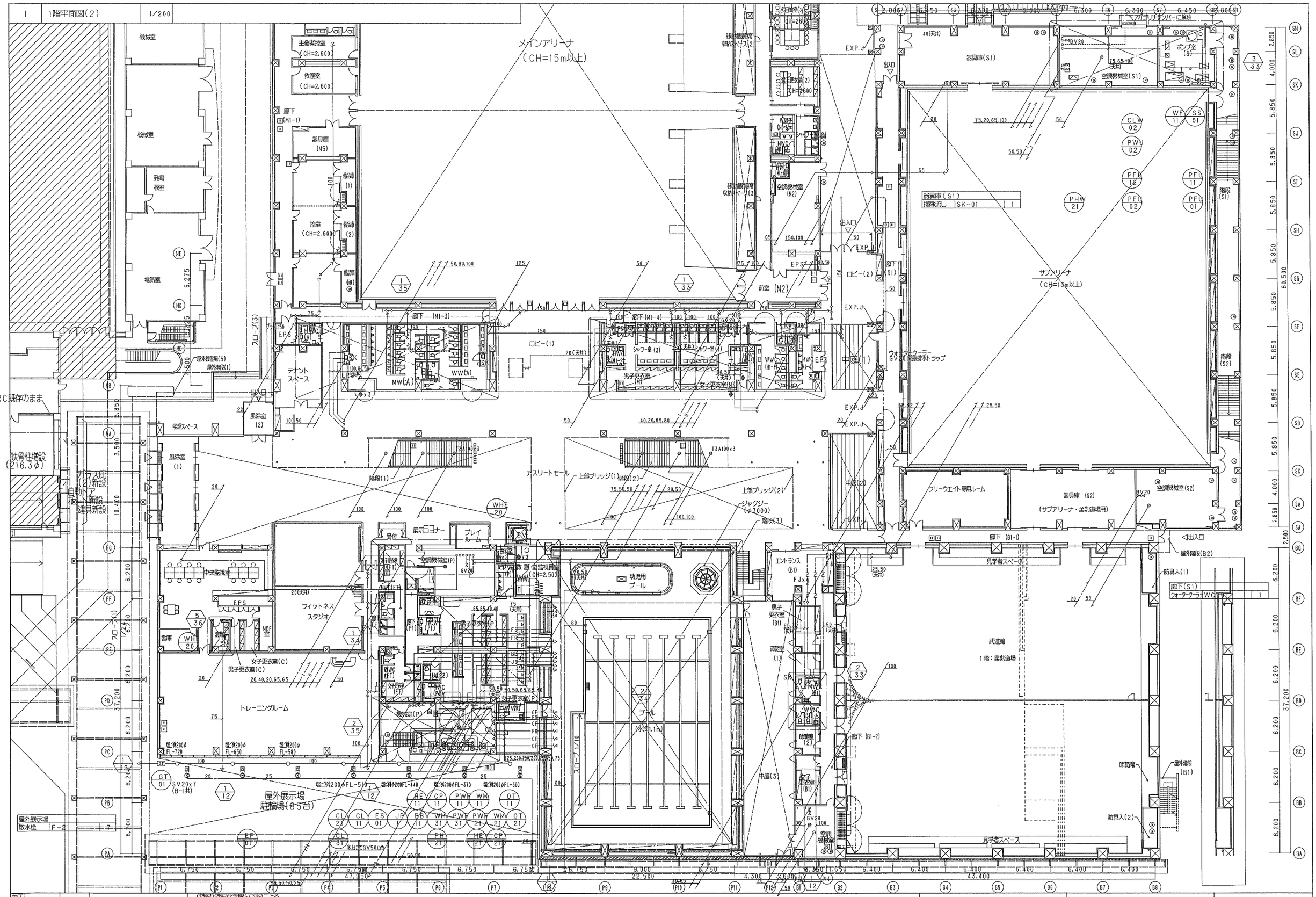

着工	
設工	
監理	
施工	

(特記)特記なき限り下記による。
1.配管は床下配管とする。
2.床上掃除口はCOA50、排水金物はT3A50とする。
3.特記なき限り図中 ——·—は防火区画、 ———は防湿区画を示す。
4.防火区画を貫通する配管・配線は耐火処理を行う(図中◆部)。

日管・三重シンリョー特定建設工事共同企業体

津市産業・スポーツセンター
給排水衛生設備工事

衛

衛生設備 1階平面図(2)

NO. — -

1	2階平面図(1)	1/200

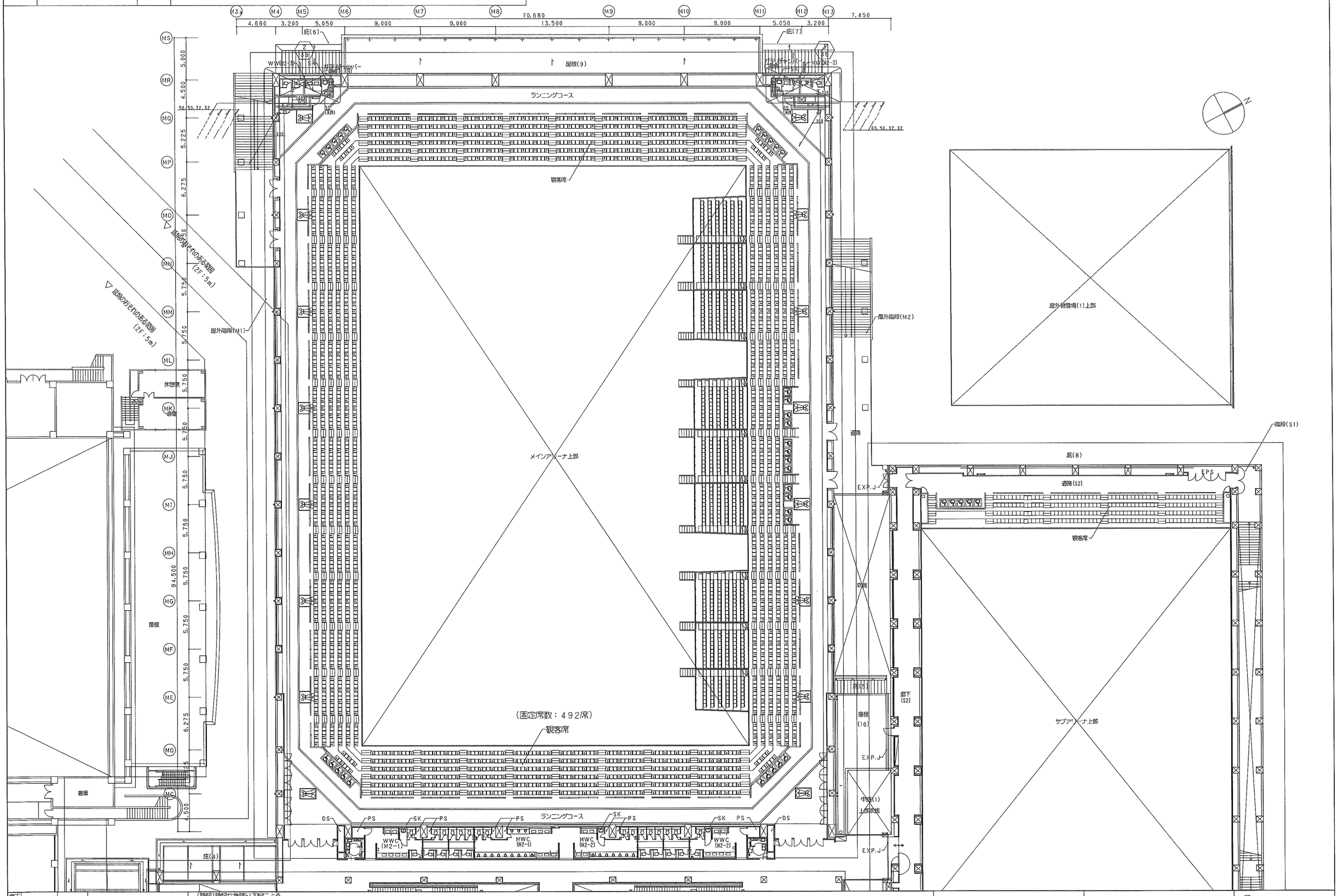

発注	
設計	
監理	
施工	

(特記)特記なき限り下記による。
1.配管は床下配管とする。
2.床上掃除口はCOA50、排水金物はT3A50とする。
3.特記なき限り図中 ———— は防火区画、 ———— は防煙区画を示す。
4.防火区画を貫通する配管・配線は耐火処理を行う(図中◆部)。

日管・三重シンリョー特定建設工事共同企業体

津市産業・スポーツセンター
給排水衛生設備工事

衛生設備　2階平面図(1)

衛

NO. — —

1	2階上部平面図	1/200

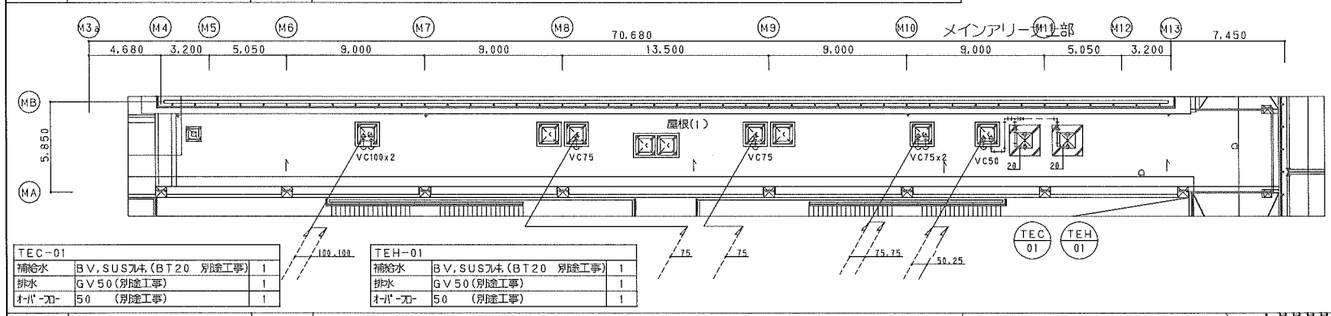

TEC-01		
補給水	BV,SUSﾌﾚｷ,(BT20 別途工事)	1
排水	GV50(別途工事)	1
ｵｰﾊﾞｰﾌﾛｰ	50 (別途工事)	1

TEH-01		
補給水	BV,SUSﾌﾚｷ,(BT20 別途工事)	1
排水	GV50(別途工事)	1
ｵｰﾊﾞｰﾌﾛｰ	50 (別途工事)	1

2	2階平面図(2)	1/200

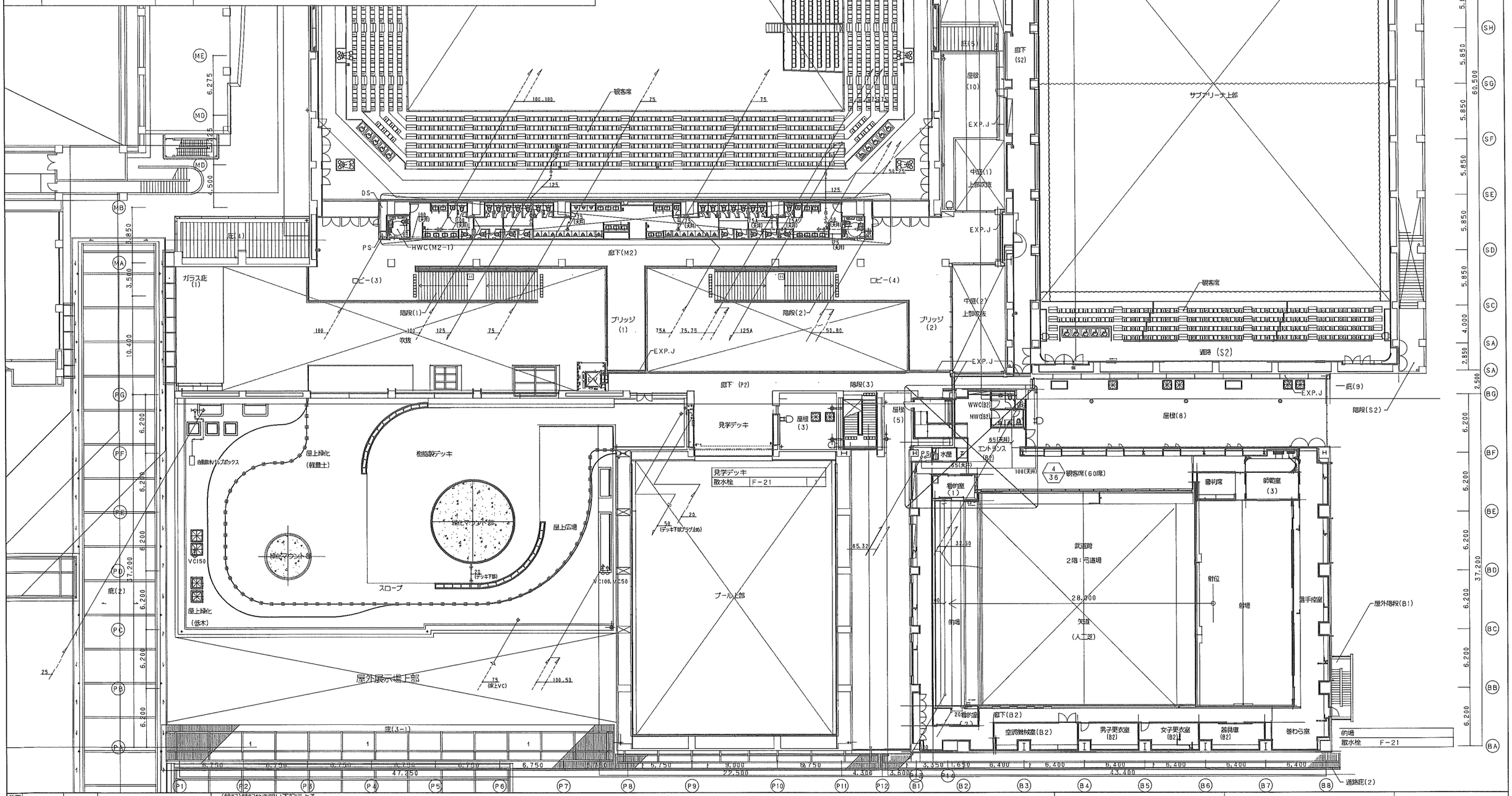

見学デッキ	
散水栓	F-21

的場	
散水栓	F-21

発工		
竣工		
監理		
施工		

(特記)特記なき限り下記による。
1.配管は床下配管とする。
2.床上掃除口はCOA50、排水金物はT3A50とする。
3.特記なき限り図中 ——— は防火区画、——— は防煙区画を示す。
4.防火区画を貫通する配管・配線は耐火処理を行う(図中◆部)。

日管・三重ｼﾝﾘｮｰ特定建設工事共同企業体

津市産業・スポーツセンター
給排水衛生設備工事

衛生設備 2階平面図(2)

衛 — 31

NO. — -

1 屋外機置場(1)詳細図 1/100

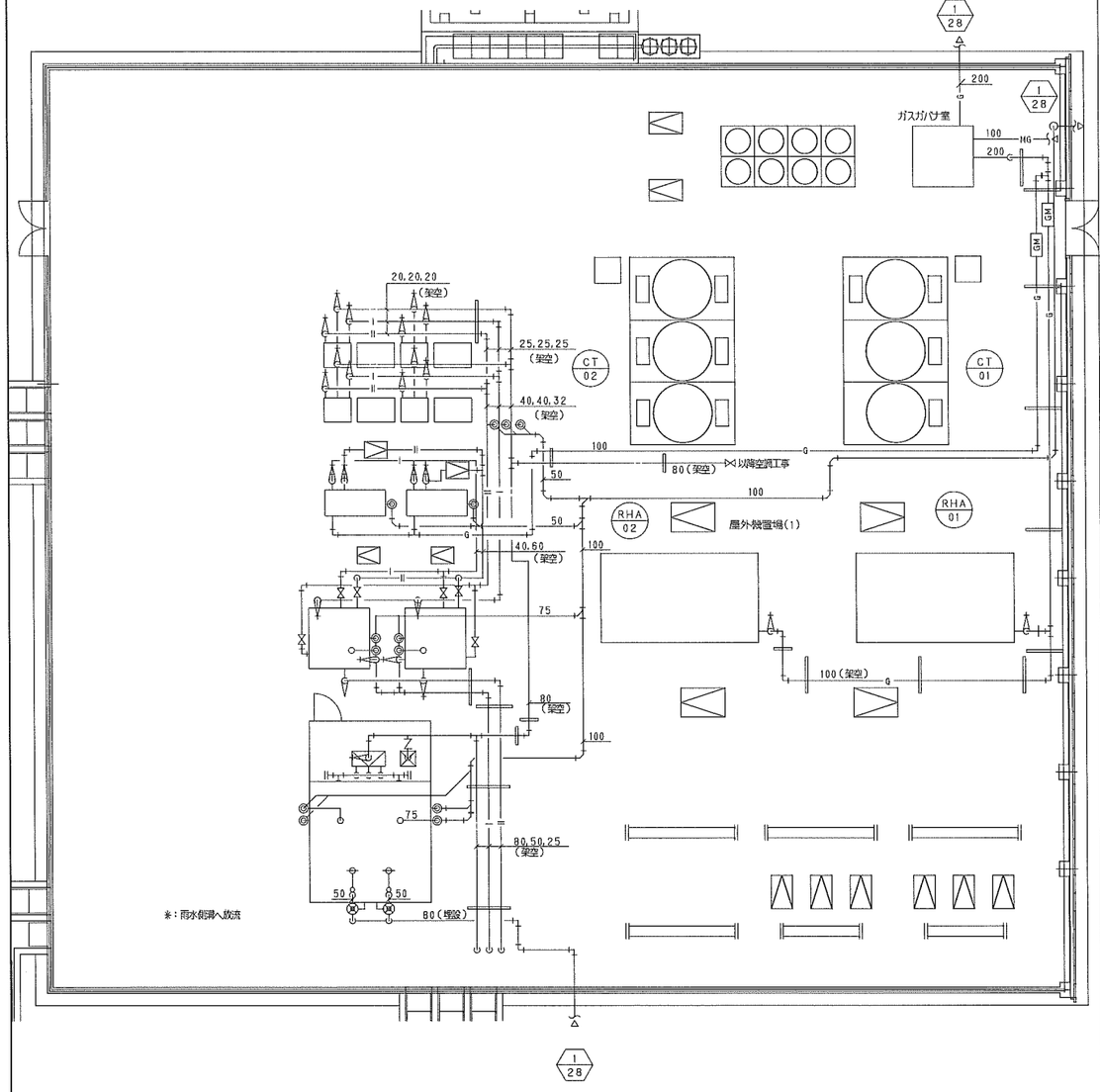

HPH-11,12,13,14		
給湯出口	BV,FJ20	4
給湯入口	BV,FJ20	4
補給水	BV,FJ,YST20	4
水抜き	BV20	1

BH-11,12		
給湯出口	BV,FJ40	2
給湯入口	BV,FJ,YST40	2
都市ガス	GC,FJ50	2
水抜き	BV20	4

PHW-11a,b		
吸込	BV,防振継手40	2
吐出	BV,CV,防振継手40	2

TS-01,02		
ボイラ給湯出口	BV,FJ40	2
ボイラ給湯入口	BV,FJ40	2
ヒートポンプ給湯口	BV,FJ25	2
ヒートポンプ戻り口	BV,FJ25	2
給湯出口	BV,FJ50	2
給湯入口	BV,FJ25	2
排水	BV,間接排水□50	2
オーバーフロー	防虫網,間接排水□75	2

PWU-01		
吸込	BV,防振継手50	3
吐出	BV,CV,防振継手100	1

TW-01a,b		
給水出口	BV,FJ100	2
補給水	BVx2,FJ,YST,逆水栓井50	2
	電磁弁装置,BT20	2
排水	BV,間接排水□75	2
オーバーフロー	防虫網,間接排水□100	2

RHA-01,02		
都市ガス	GC,FJ100	2

2 1階MWC,WWC(M1-1)詳細図 1/50

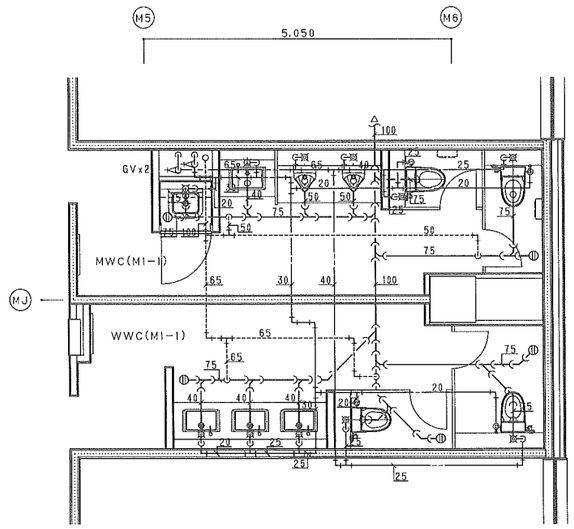

MWC(M1-1)		
腰掛便器	C-01M	2
小便器	U-01	2
洗面器	L-11	1
掃除流し	SK-01	1

WWC(M1-1)		
腰掛便器	C-01W	2
洗面器	L-11	3

3 1階MWC,WWC(M1-2)廻り詳細図 1/50

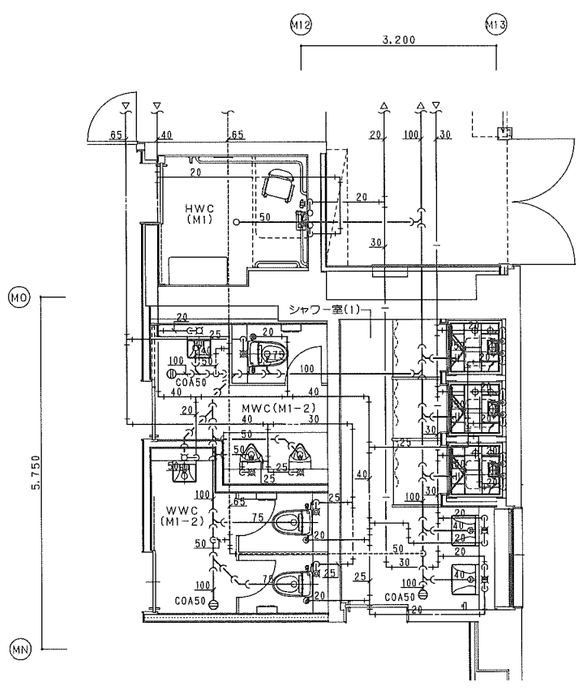

HCS(M1)		
シャワー金具	SY-H1	1

MWC(M1-2)		
腰掛便器	C-01M	1
小便器	U-01	2
洗面器	L-11	1

WWC(M1-2)		
腰掛便器	C-01W	2
洗面器	L-11	1

シャワー室(1)		
ユニットシャワー	建築工事	3
洗面器	L-02	2

4 1階MWC,WWC(M1-3)廻り詳細図 1/50

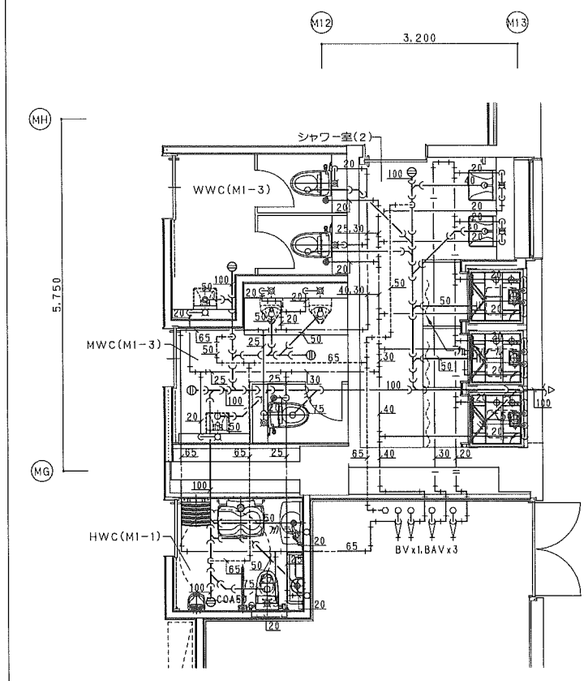

WWC(M1-3)		
腰掛便器	C-01W	2
洗面器	L-11	1

MWC(M1-3)		
腰掛便器	C-01M	1
小便器	U-01	2
洗面器	L-11	1

HWC(M1-1)		
腰掛便器	C-H2	1
洗面器	L-H1	1
手洗器	LH-H1	1

シャワー室(2)		
ユニットシャワー	建築工事	3
洗面器	L-02	2

着工		
竣工		
監理		
施工		

(特記)特記なき限り下記による。
1.配管は床下配管とする。
2.床上掃除口はCOA50、排水金物はT3A50とする。

日管・三重シンリョー特定建設工事共同企業体

津市産業・スポーツセンター
給排水衛生設備工事

衛生設備 詳細図(1)

衛 -32

NO. — -

1	1階MWC,WWC(M1-4),シャワー室廻り詳細図	1／50

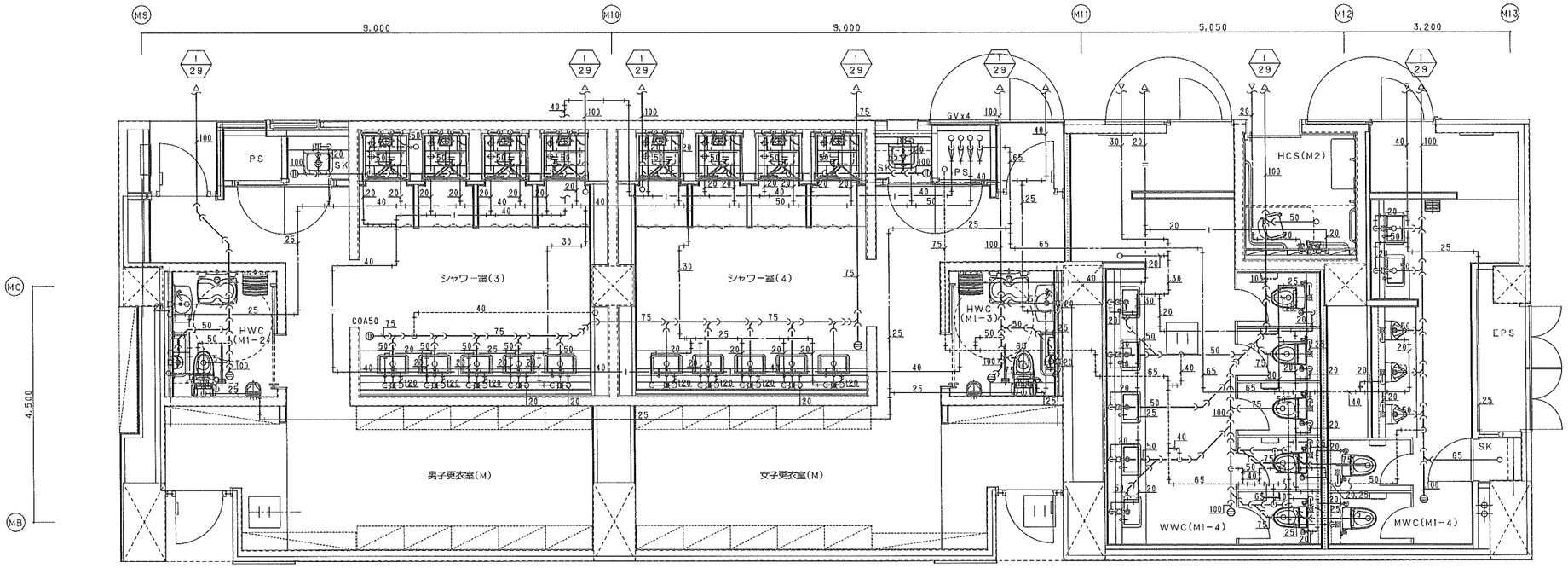

シャワー室(3)		
ユニットシャワー	建築工事	4
洗面器	L-02	5

シャワー室(4)		
ユニットシャワー	建築工事	4
洗面器	L-02	5

HWC(M1-2)		
腰掛便器	C-H1	1
洗面器	L-H1	1
手洗器	LH-H1	1

HWC(M1-3)		
腰掛便器	C-H1	1
洗面器	L-H1	1
手洗器	LH-H1	1

男子更衣室(M)		
掃除流し	SK-01	1

女子更衣室(M)		
掃除流し	SK-01	1

HCS(M1)		
シャワー金具	SY-H1	1

MWC(M1-4)		
腰掛便器	C-01M	2
小便器	U-01	3
洗面器	L-01	2
掃除流し	SK-01	1

WWC(M1-4)		
腰掛便器	C-01W	5
洗面器	L-01	5

2	1階MWC,WWC(B1)詳細図	1／50

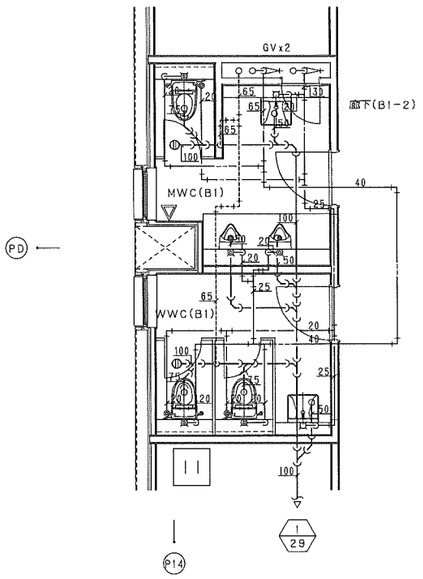

MWC(B1)		
腰掛便器	C-01M	1
小便器	U-01	2
洗面器	L-11	1

WWC(B1)		
腰掛便器	C-01W	2
洗面器	L-11	1

3	1階ポンプ室(S),空調機械室(S1)詳細図	1／100

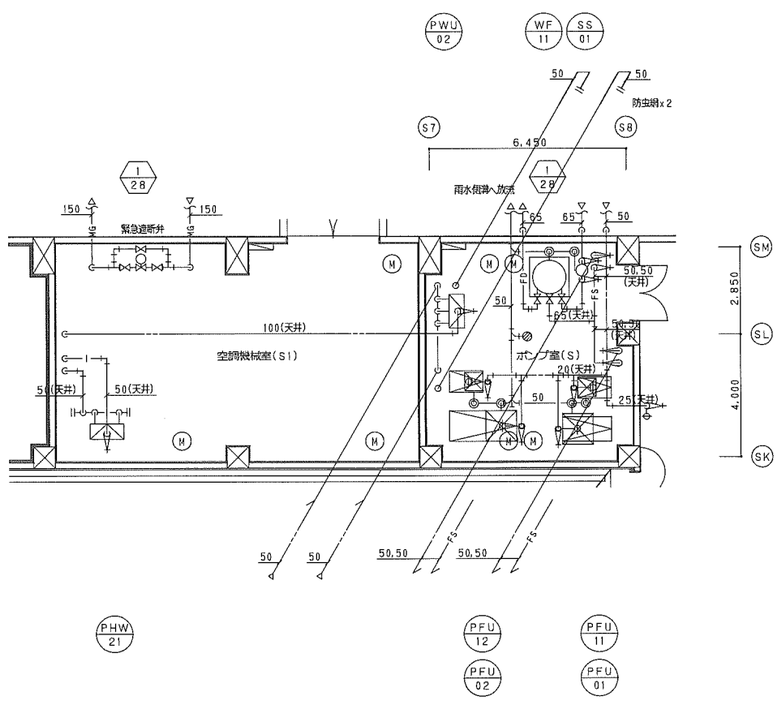

PWU-02		
吸込	GV,防振継手,フート弁50	3
吐出	BV,CV,防振継手100	1

WF-11		
ろ過入口	GV65	1
ろ過出口	GV65	1
逆洗出口	GV,CV65	1
排水	GV40	1

SS-01		
井水入口	GV65	1
井水出口	GV65	1
井水バイパス	GV65	1
排水	GV20	1

TW-02a,b		
補給水	電磁弁装置50	2
井水補給水	電磁弁装置50	2

TF-01		
補給水	GV25BT25	1

PR-12		
吸込	GV,防振継手32	1
吐出	GV,CV,防振継手32	1

PFU-12		
補給水	SV20	1
排水	間接排水口50	1

PFU-11		
補給水	SV20	1
排水	間接排水口50	1

PHW-21		
吸込	GV,防振継手32	2
吐出	GV,CV,防振継手50	1

PFU-02		
補給水	SV20	1
排水	間接排水口50	1

PFU-01		
補給水	SV20	1
排水	間接排水口50	1

着工			
竣工			
監理			
施工			

(特記)特記なき限り下記による。
1.配管は床下配管とする。
2.床上掃除口はC0A50、排水金物はT3A50とする。

日管・三重シンリョー特定建設工事共同企業体

津市産業・スポーツセンター
給排水衛生設備工事

衛生設備　詳細図(2)

衛
－33

NO. － －

1	1階MWC,WWC(FT)(P)廻り詳細図	1/50

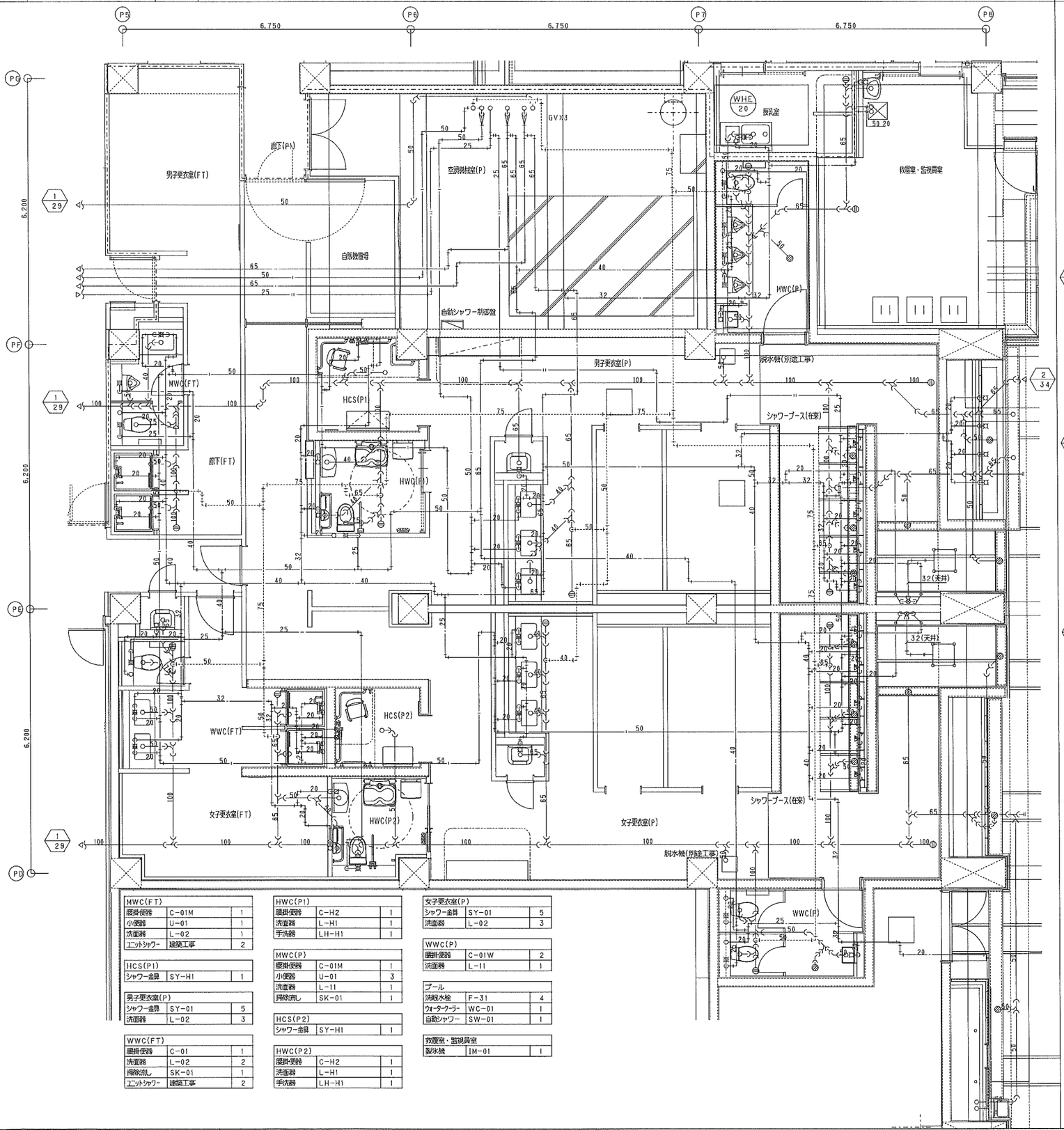

MWC(FT)		
腰掛便器	C-01M	1
小便器	U-01	1
洗面器	L-02	1
ユニットシャワー	建築工事	2

HCS(P1)		
シャワー金具	SY-H1	1

男子更衣室(P)		
シャワー金具	SY-01	5
洗面器	L-02	3

WWC(FT)		
腰掛便器	C-01	1
洗面器	L-02	2
掃除流し	SK-01	1
ユニットシャワー	建築工事	2

HWC(P1)		
腰掛便器	C-H2	1
洗面器	L-H1	1
手洗器	LH-H1	1

MWC(P)		
腰掛便器	C-01M	1
小便器	U-01	3
洗面器	L-11	1
掃除流し	SK-01	1

HCS(P2)		
シャワー金具	SY-H1	1

HWC(P2)		
腰掛便器	C-H2	1
洗面器	L-H1	1
手洗器	LH-H1	1

女子更衣室(P)		
シャワー金具	SY-01	5
洗面器	L-02	3

WWC(P)		
腰掛便器	C-01W	2
洗面器	L-11	1

プール		
洗眼水栓	F-31	4
ウォータークーラー	WC-01	1
自動シャワー	SW-01	1

救護室・監視員室		
製氷機	IM-01	1

2	1階プール詳細図	1/100

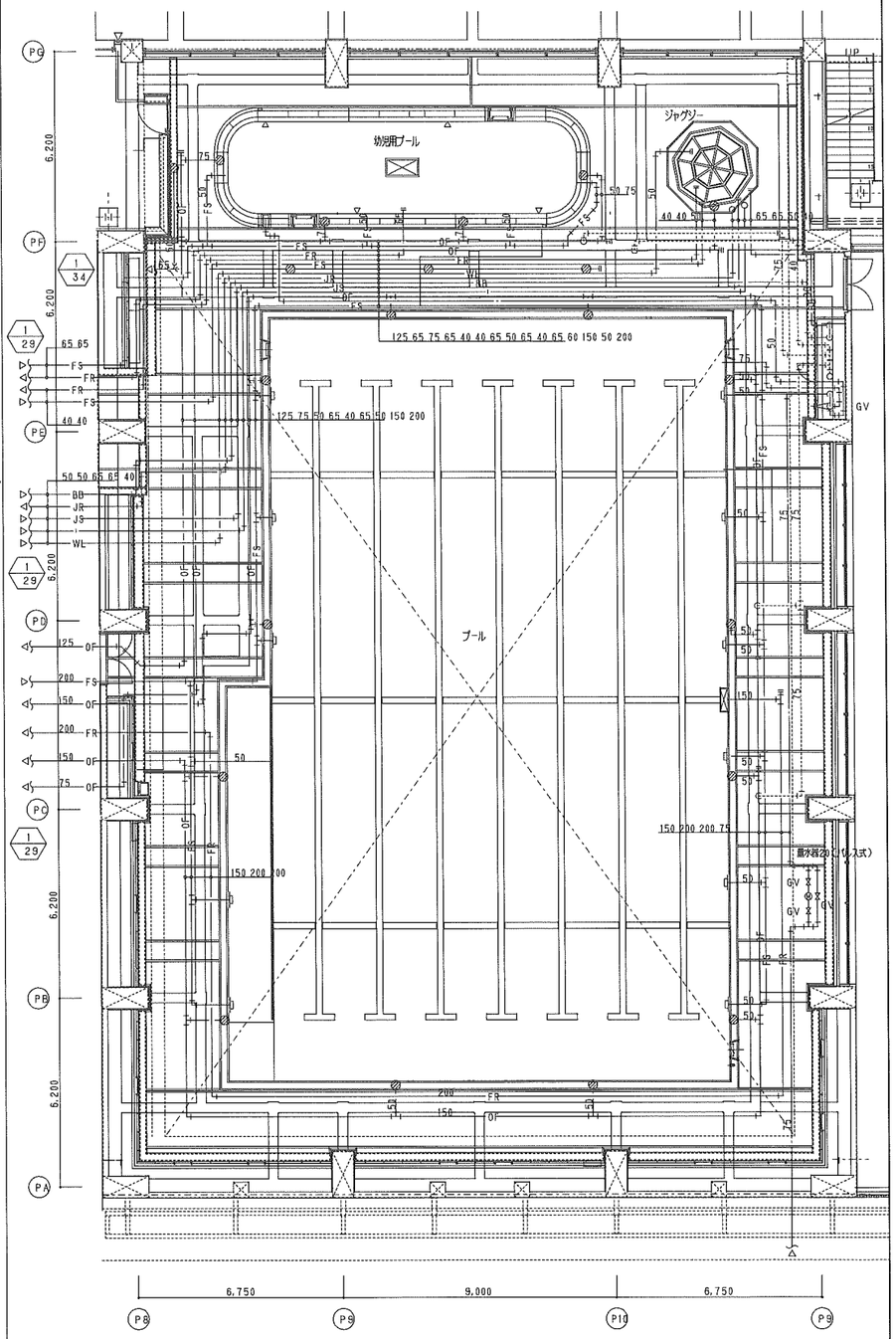

プール		
ろ過水給水口	50	12
砂水給水接続管	75	1
排水桝接続管	65	1
オーバーフロー排水管	50	12

切別用プール		
ろ過水給水口	50	4
砂水給水接続管	50	1
排水桝接続管	80	1
オーバーフロー排水管	50	2

ジャグジー		
水位調整金具	50	4
グレーチング排水器	80	1
ろ過出口排水	80	1
ろ過吸込口	50	2
ジェット吸込口	50	1
ブロアー気送管	40	2
ジェット噴出管	65	2

部工		
設工		
監理		
施工		

(特記)特記なき限り下記による。
1.配管は床下配管とする。
2.床上掃除口はCOA50、排水桝蓋はT3A50とする。

日管・三重シンリョー特定建設工事共同企業体

津市産業・スポーツセンター
給排水衛生設備工事

衛生設備　詳細図(3)

衛 － 34

NO. － －

1	1階MWC,WWC(A)廻り詳細図	1/50	※MWC(A)の小便器は建築工事とする。なお、(A)(B)列は一部床上配管とする。

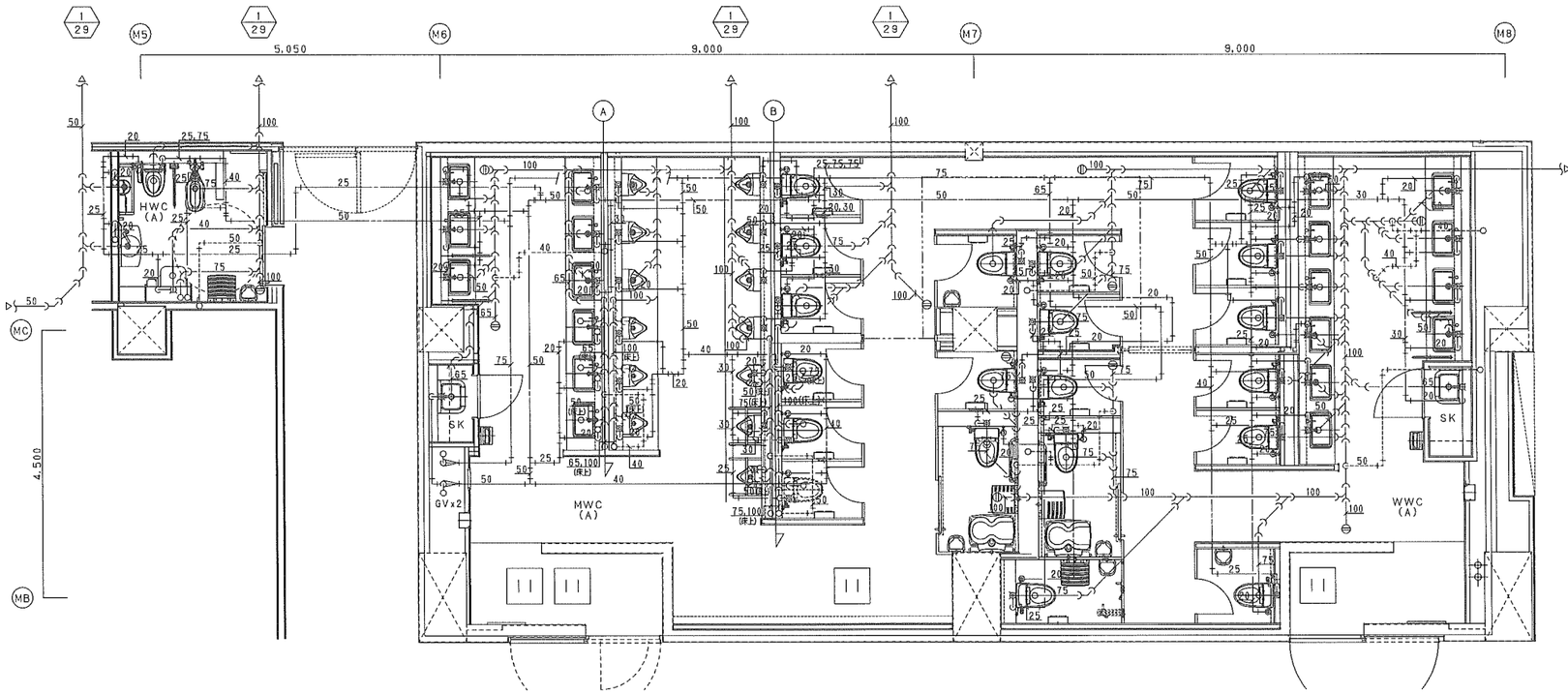

HWC(A)		
腰掛便器	C-H1	1
腰掛便器	C-H3	1
洗面器	L-H1	1
手洗器	LH-H1	1
オストメイトセット	OS-01	1

MWC(A)		
腰掛便器	C-01W	9
小便器	建築工事	13
洗面器	L-01	9
掃除流し	SK-01	1
温風乾燥機	Y-01	1

WWC(A)		
腰掛便器	C-01W	9
洗面器	L-01	10
掃除流し	SK-01	1
温風乾燥機	Y-01	1

3	1階機械室(P)詳細図	1/50	機械室内は天井配管とする。

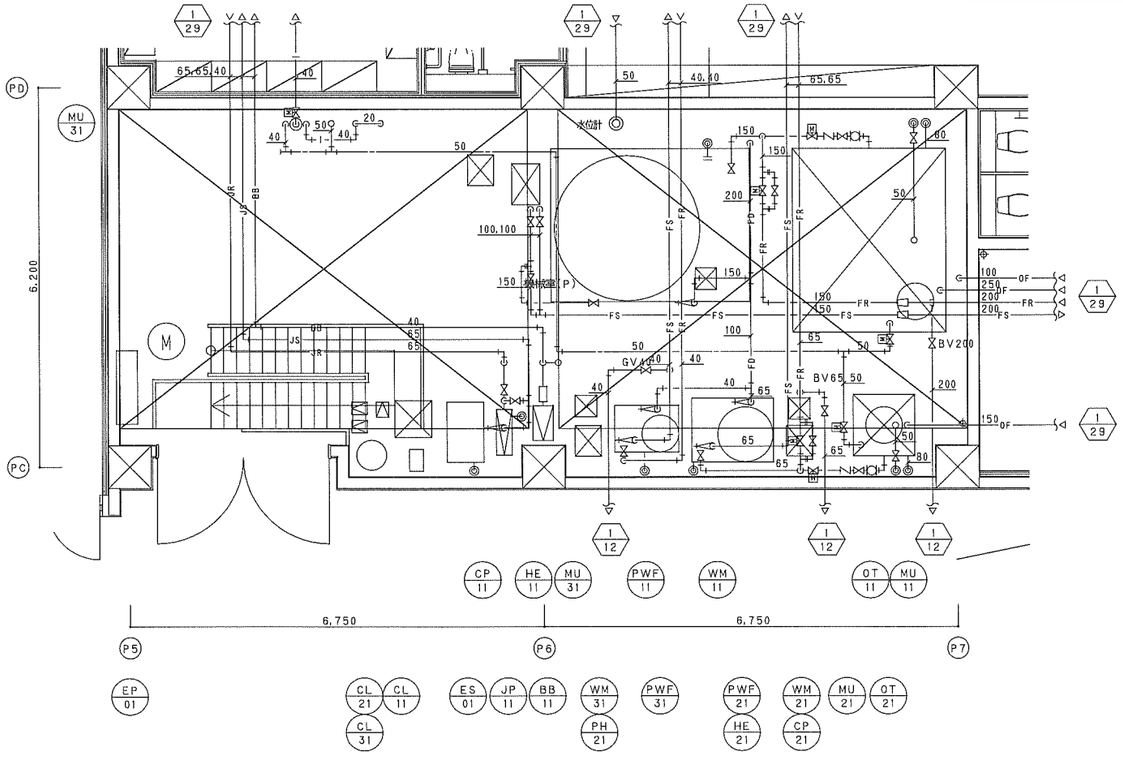

PWF-11		
ろ過入口	BV150	1
ろ過出口	BV150	1
逆洗出口	BV,CV150	1
排水	間接排水口100	1

HE-11		
ろ過入口	BV,YST100	1
ろ過出口	BV100	1
ろ過バイパス	BV150	1
水抜き	GV25	2

OT-11		
還水入口	BV,FJ250	1
還水出口	BV,FJ,電磁弁装置150	1
補給水	電磁弁装置50	1
排水	GV,間接排水口50	1
オーバーフロー	防虫網,間接排水口100	1

PWF-21		
ろ過入口	BV65	1
ろ過出口	BV65	1
逆洗出口	BV,CV65	1
排水	間接排水口100	1

OT-12		
還水入口	BV,FJ150	1
還水出口	BV,FJ,電磁弁装置65	1
補給水	電磁弁装置50	1
排水	GV,間接排水口50	1
オーバーフロー	防虫網,間接排水口100	1

PWF-31		
ろ過入口	GV40	1
ろ過出口	GV40	1
逆洗出口	GV,CV40	1
排水	間接排水口100	1

BB-31		
吸込	吸込サイレンサー	1
吐出	BV,CV,防振継手40	1
	吐出 消音サイレンサー	1

JP-31		
吸込	GV,防振継手65	1
吐出	GV,CV,防振継手65	1
バイパス	SV65x2	1
排水	間接排水口100	1

PHS-11,12		
吸込	BV,防振継手65	2
吐出	BV,CV,防振継手65	2

PHS-21,22		
吸込	GV,防振継手40	2
吐出	GV,CV,防振継手40	2

HE-21		
ろ過入口	BV,YST65	1
ろ過出口	BV65	1
ろ過バイパス	BV65	1
水抜き	GV25	2

発注			(特記)特記なき限り下記による。 1.配管は床下配管とする。 2.床上掃除口はCOA50、排水金物はT3A50とする。
設計			
監理			
施工			

日管・三重シンリョー特定建設工事共同企業体

津市産業・スポーツセンター
給排水衛生設備工事

衛生設備　詳細図(4)

衛 －35

NO. － －

1	2階MWC,WWC(M2-1・2)廻り詳細図	1/100

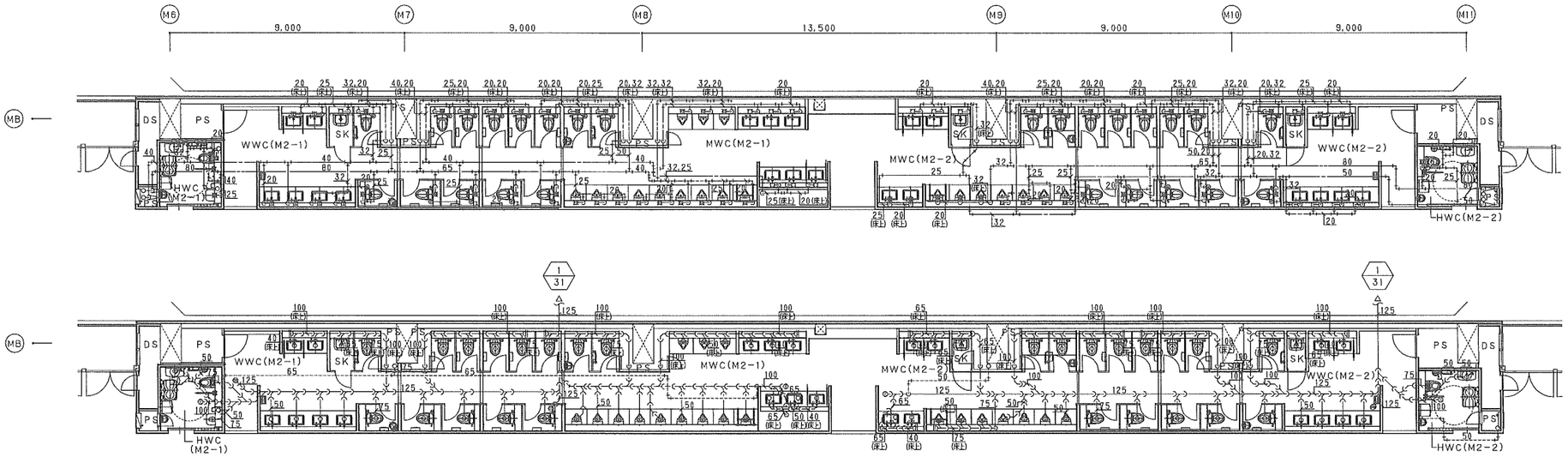

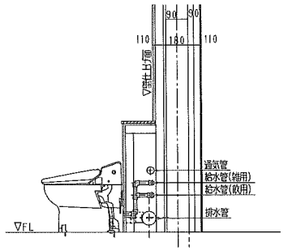

MWC,WWC(M2-1・2)西側配管要領図

HWC(M2-1)		
腰掛便器	C-H1	1
洗面器	L-H1	1
手洗器	LH-H1	1
オストメイトセット	OS-01	1

WWC(M2-1)		
腰掛便器	C-01W	6
洗面器	L-01	6
掃除流し	SK-01	1
温風乾燥機	Y-01	1

MWC(M2-1)		
腰掛便器	C-01W	7
小便器	U-01	12
洗面器	L-01	6
温風乾燥機	Y-01	1

MWC(M2-2)		
腰掛便器	C-01W	7
小便器	U-01	7
洗面器	L-01	4
掃除流し	SK-01	1
温風乾燥機	Y-01	1

WWC(M2-2)		
腰掛便器	C-01W	6
洗面器	L-01	6
掃除流し	SK-01	1
温風乾燥機	Y-01	1

HWC(M2-2)		
腰掛便器	C-H1	1
洗面器	L-H1	1
手洗器	LH-H1	1

2	2階WWC(M2-3)詳細図	1/50

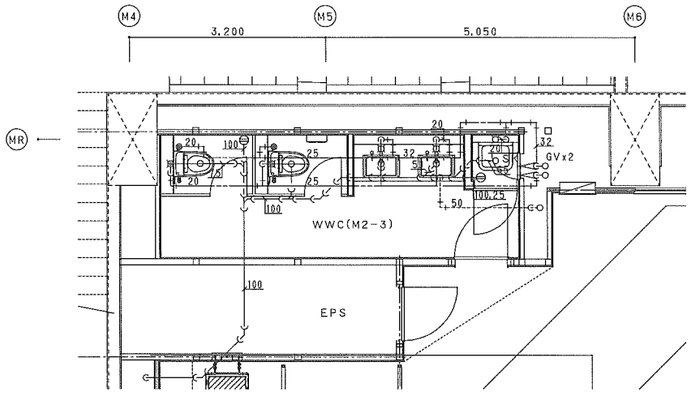

WWC(M2-3)		
腰掛便器	C-01W	2
洗面器	L-01	2
掃除流し	SK-01	1

3	2階MWC(M2-3)詳細図	1/50

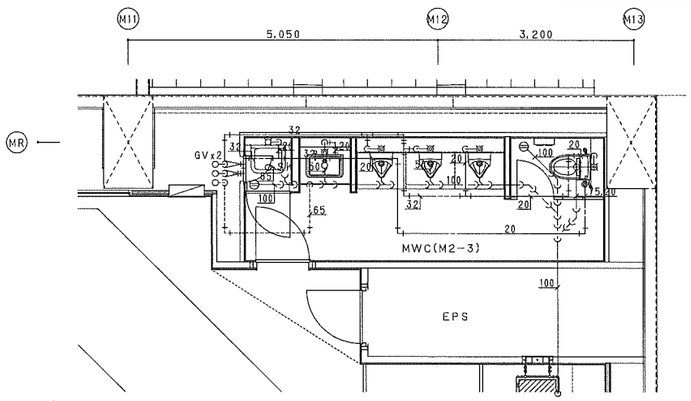

MWC(M2-3)		
腰掛便器	C-01M	1
小便器	U-01	3
洗面器	L-01	1
掃除流し	SK-01	1

4	2階WWC(B2)廻り詳細図	1/50

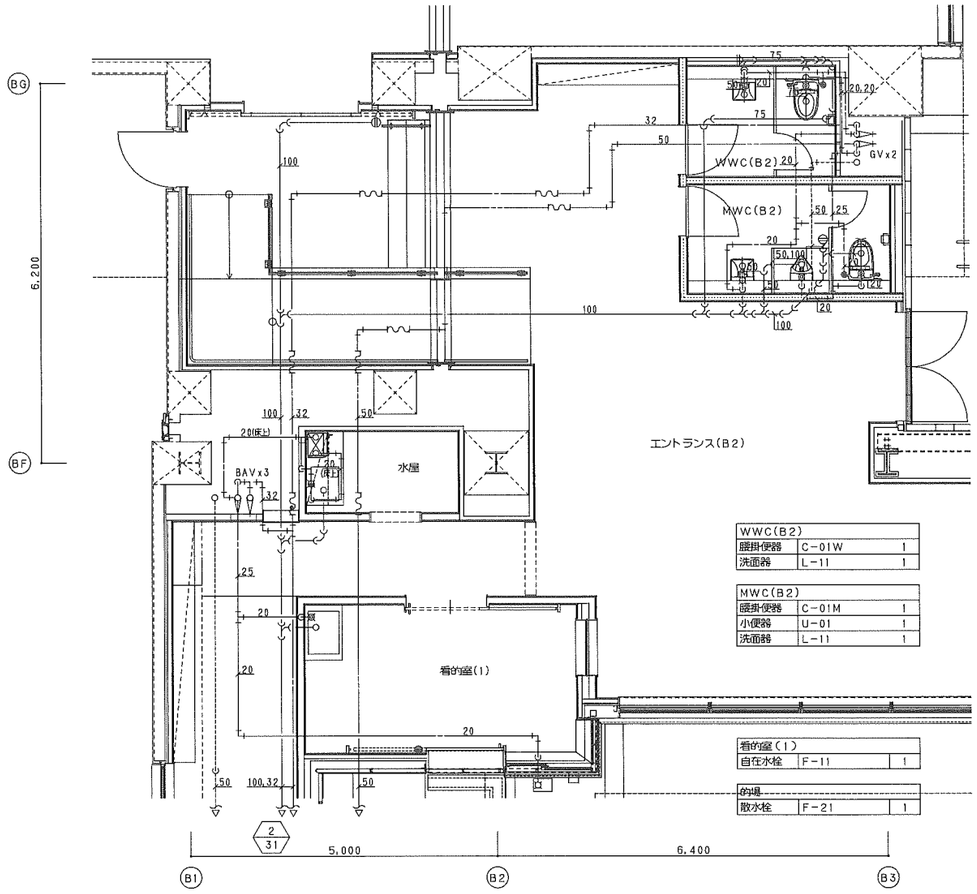

WWC(B2)		
腰掛便器	C-01W	1
洗面器	L-11	1

MWC(B2)		
腰掛便器	C-01M	1
小便器	U-01	1
洗面器	L-11	1

看的室(1)		
自在水栓	F-11	1

的場		
散水栓	F-21	1

5	1階易浴室詳細図	1/50

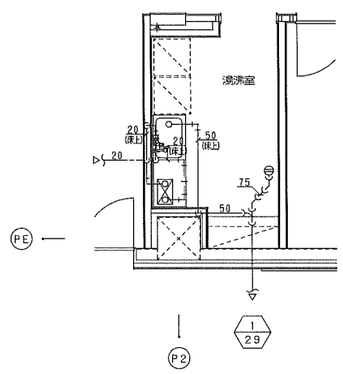

管工		
鉄工		
監理		
施工		

(特記)特記なき限り下記による。
1.配管は床下配管とする。
2.床上掃除口はC0A50、排水金物はT3A50とする。
3.防火区画を貫通する配管・配線は耐火処理を行う(図中◆部)。

日管・三重シンリョー特定建設工事共同企業体

津市産業・スポーツセンター
給排水衛生設備工事

衛生設備　詳細図(5)

衛 -36

NO. - -

1	湿式スプリンクラー設備計算書	-

同時放水	流量	配管径	配管長	エルボ		ティーズ		仕切弁		逆止弁		アングル弁		巻出フレキ		相当管長	合計	単位損失水頭	損失水頭
(個)	(ℓ/min)	(A)	(m)	数	相当管長	数	相当管長	数	相当管長	数	相当管長	数	相当管長	数	相当管長	(m)	(m)	(maq/m)	(m)
1	80	20												1	18.0	18.0	18.0	0.9357	16.843
1	80	25	3.2	1	0.8	1	1.7									2.5	5.7	0.2836	1.617
2	160	25	0.8														0.8	1.0223	0.818
3	240	32	11.0	2	$^{1.1}$ 2.2	1	2.2									4.4	15.4	0.6182	9.521
6	480	50	9.0														9.0	0.3283	2.955
8	640	80	5.0														5.0	0.0715	0.358
8	640	100	400.0	30	$^{1.7}$ 51.0	5	$^{4.7}$ 23.5	2	$^{0.7}$ 1.4	2	$^{8.7}$ 17.4					93.3	493.3	0.0196	9.669
																		合 計	41.781
																			=42m

揚　水　量＝　72ℓ　/min
揚　　　程＝　(落差＋ヘッド吐出水頭＋摩擦損失水頭＋アラーム弁)×1.1
　　　　　＝　(20.0m ＋ 10m ＋ 42m ＋ 5m)×1.1＝ 85m

ポンプ動力＝ $\frac{0.163 \times Q \times H}{E}$ ×1.1＝ $\frac{0.163 \times 0.72 \times 85}{0.53}$ ×1.1＝　20.71　＝30Kw

スプリンクラーポンプ　φ100 × 720 /min × 85m × 30Kw ユニット2型消防認定品)　(PFU-01)
加圧ポンプ仕様　φ15 × 2ℓ /min × 85m × 1.5Kw　(PFU-11)

2	補助散水栓設備計算書	-

同時放水	流量	配管径	配管長	エルボ		ティーズ		仕切弁		逆止弁		アングル弁		巻出フレキ		相当管長	合計	単位損失水頭	損失水頭
(個)	(ℓ/min)	(A)	(m)	数	相当管長	数	相当管長	数	相当管長	数	相当管長	数	相当管長	数	相当管長	(m)	(m)	(maq/m)	(m)
1	60	32	4.0	2	$^{1.1}$ 2.2	1	2.2									4.4	8.4	0.0476	0.400
1	60	65	5.0														5.0	0.0021	0.011
1	60	100	13.0														13.0	0.0003	0.004
2	120	100	147.0	20	$^{1.7}$ 34.0	5	$^{4.7}$ 23.5	2	$^{0.7}$ 1.4	2	$^{8.7}$ 17.4					76.3	223.3	0.0009	0.201
																		合 計	0.616
																			= 1m

揚　水　量＝　140ℓ　/min
揚　　　程＝　(落差＋ノズル吐出水頭＋摩擦損失水頭＋アラーム弁＋ホース類損失水頭)×1.1
　　　　　＝　(20.0m ＋ 25m ＋ 1m ＋ 5m ＋ 8m)×1.1＝ 65m　＜　85m

ポンプ動力＝ $\frac{0.163 \times Q \times H}{E}$ ×1.1＝ $\frac{0.163 \times 0.14 \times 85}{0.53}$ ×1.1＝　4.1　≦ 30Kw

5	補助散水栓姿図－1	1/20	寸法は参考とする

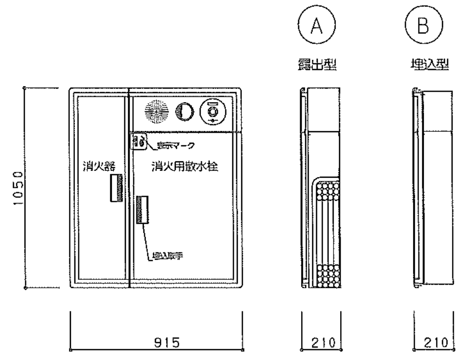

箱材質　SS400
消火栓弁　25A　X1
ホース　25A×20m　X1
ノズル　25A　X1
表示灯　(電気工事)
発信機　(電気工事)

3	放水型スプリンクラー設備計算書	-

同時放水	流量	配管径	配管長	エルボ		ティーズ		仕切弁		逆止弁		アングル弁		巻出フレキ		相当管長	合計	単位損失水頭	損失水頭
(個)	(ℓ/min)	(A)	(m)	数	相当管長	数	相当管長	数	相当管長	数	相当管長	数	相当管長	数	相当管長	(m)	(m)	(maq/m)	(m)
1	300	50	7.0	6	$^{1.6}$ 9.6											9.6	16.6	0.1377	2.286
2	600	65	5.3	2	$^{1.1}$ 2.2											2.2	7.5	0.1471	1.104
4	1200	100	13.3	2	$^{1.7}$ 3.4	1	4.7									8.1	21.4	0.0626	1.340
8	2400	150	120.0	20	$^{2.5}$ 50.0			2	$^{1.0}$ 2.0							52.0	172.0	0.0342	5.883
8	2400	150	240.0	30	$^{2.5}$ 75.0	5	$^{7.0}$ 35.0	1	1.0	2	$^{12.9}$ 25.8					136.8	376.8	0.0342	12.887
																		合 計	23.5
																			=25m

揚　水　量＝　264ℓ　/min　　(240ℓ　/min×1.1＝2640　/min)
揚　　　程＝　(落差＋ヘッド吐出水頭＋摩擦損失水頭＋自動放水弁)×1.1
　　　　　＝　(19.0m ＋ 25m ＋ 25m ＋ 20m)×1.1＝98m

ポンプ動力＝ $\frac{0.163 \times Q \times H}{E}$ ×1.1＝ $\frac{0.163 \times 2.64 \times 98}{0.62}$ ×1.1＝　74.82　＝75Kw

スプリンクラーポンプ　φ150 × 2640 /min × 98m × 75KW(ユニット2型消防認定品)　(PFU-02)
加圧ポンプ仕様　φ15 × 2ℓ /min × 98m × 1.5Kw　(PFU-12)

4	消火水源の計算	-

スプリンクラー設備　＝ 1.6m³×8個同時放水 ＝ 12.8m³
放水型スプリンクラー設備 ＝ 300L/min×8個同時放水×1.1×20min＝ 52.8m³

合　計　＝65.6m³ 以上

6	送水口総合板姿図	1/20	寸法は参考とする

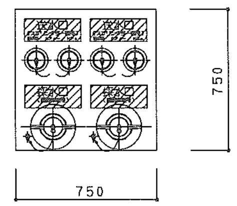

材質　SUS304
寸法　750×750×3t(曲げ加工)
仕上　ヘアライン仕上
文字　斜線部赤色(100×300以上)

7	放水型制御盤姿図	1/20	31回線型

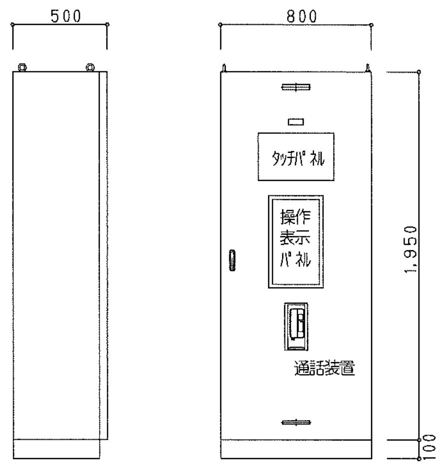

8	放水型中継盤姿図	1/20

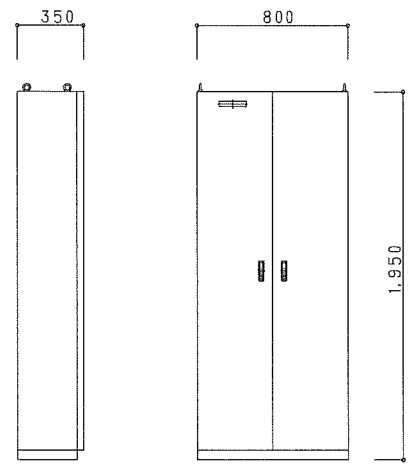

9	放水型現地操作盤姿図	1/10	6回線型

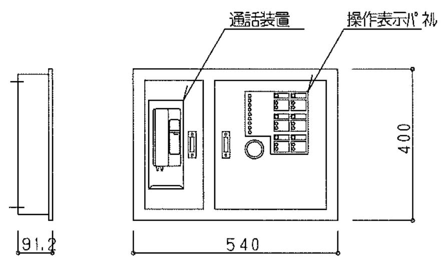

10	放水型自動放水弁廻り図	-

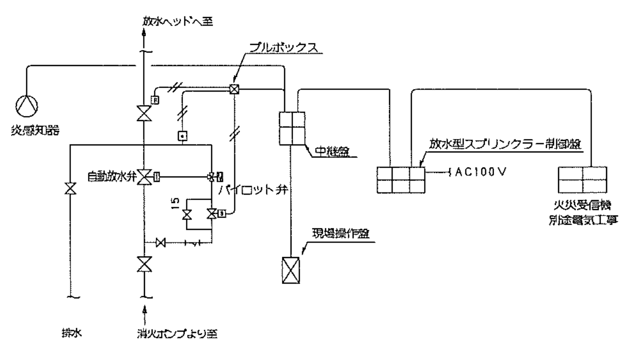

注　記

放水型スプリンクラーにおいて自動放水モードの場合は、放水制御盤にて自火報感知器の火災信号と消火専用感知器の火災信号とのAND回路を形成し、火災断定を行うものとする。

着工			
竣工			
監理			
施工			

日管・三重シンリョー特定建設工事共同企業体	津市産業・スポーツセンター 給排水衛生設備工事	(衛) －37
	消火設備　計算書・姿図	NO.

1	凡　例	－
記号	名称	備考
⊽ ○ ◎	スプリンクラーヘッド	閉鎖型 高感度型 72℃ ○ 高温型96℃● ヘッドガーター+集熱板付き◎
◬	湿式アラーム弁	100A
⍁	補助散水栓箱	25A（1階補助散水栓に減圧アダプター取付）
⊗	自動放水弁	125A，150A
◎	放水型ヘッド	天井型 （300L／min－0．25MPa）（取付高さ6m～18m、R＝4m）
⊳—	放水型ヘッド	側壁型 （550L／min－0．35MPa）（取付高さ3m～13m）
□	感熱開放継手	25A
◈	開放型ヘッド	
⋈	仕切弁	JIS－10K
⋈	逆止弁	JIS－10K
⊣▭⊢	フレキシブルチューブ	JIS－10K
⊟	警報表示盤	壁掛型 9L
Ⓜ	電子サイレン	DC－24V
	双口送水口	壁付型（スプリンクラー用、放水型SP用） 65X65X100A
	採水口	壁付型100A
—HS—	放水型スプリンクラー配管	JIS－G－3452 白
— S —	スプリンクラー配管	JIS－G－3452 白
— D —	排水管	JIS－G－3452 白
—//—	配管配線	耐熱ケーブル
⊞	放水型スプリンクラー制御盤	自立型 （31L，22L）
⊞	同上用 中継盤	自立型
⊠	現地操作盤	2L，6L，9L，10L
	炎感知器	

2	工事区分	－				
工事区分	建築工事	衛生工事		空調工事	電気工事
		衛生	消火	（自動制御）	
ポンプ起動盤へ電源供給					○
ポンプ起動盤より防災盤へ移報回路 ポンプ運転X２、過電流X２、呼水槽減水X２ 計 6窓					○
補助加圧ポンプ制御盤より 起動X２、故障X２ 計 4窓					
警報表示盤より防災盤への移報回路 火災 9窓					○
消火水槽の電極棒設置		○			
消火水槽への給水		○			
消火水槽の満水表示及び減水表示の回路 計 2窓					○
消火ポンプ室、アラーム弁室に非常照明灯の設置					○
排水管の接続処理		○			
消火ポンプの基礎工事	○				
消火ポンプ			○		
放水型スプリンクラー制御盤より防災盤への移報回路 火災 53窓					○
放水型スプリンクラー設備AND回路用火災信号回路 火災 53窓					○
放水型スプリンクラー部分の床排水設備		○			
消火ポンプ室は不燃材料で区画し、開口部には防火戸を設けた専用室	○				
アラーム弁室は、不燃材料で区画する	○				
補助散水栓の表示灯はポンプ起動でフリッカーする					○
直接外気に接する面する屋外配管のラッキング等凍結防止の保温工事		○			
消火水槽、消防用水の自動給水		○			
消防用水の減水表示の回路				○	

3	系 統 図	－

放水型スプリンクラー設備ケーブル内訳

記号	内訳	
A	HP 1.2－ 2c	炎感知器火災信号回路
B1	HP 1.2－ 20P	現場操作盤電気錠・信号回路
B2	HP 1.2－ 30P	現場操作盤電気錠・信号回路
B3	HP 1.2－ 40P	現場操作盤電気錠・信号回路
C1	HP 1.2－ 3P	放水弁電磁弁・信号回路
C2	HP 1.2－ 10P	放水弁電磁弁・信号回路
C3	HP 1.2－ 20P	放水弁電磁弁・信号回路
C4	HP 1.2－ 30P	放水弁電磁弁・信号回路
C5	HP 1.2－ 40P	放水弁電磁弁・信号回路

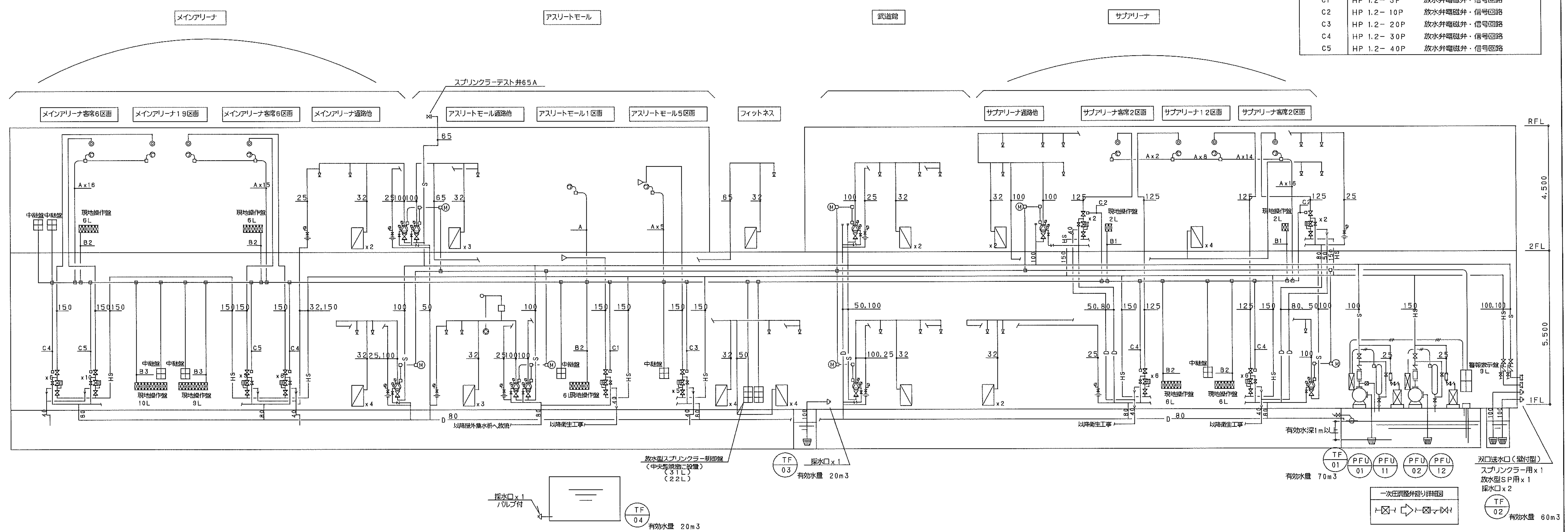

着工	
竣工	
監理	
施工	

日管・三重シンリョー特定建設工事共同企業体

津市産業・スポーツセンター
給排水衛生設備工事

消火設備 凡例・系統図

衛 －38

1 配置図 1/600

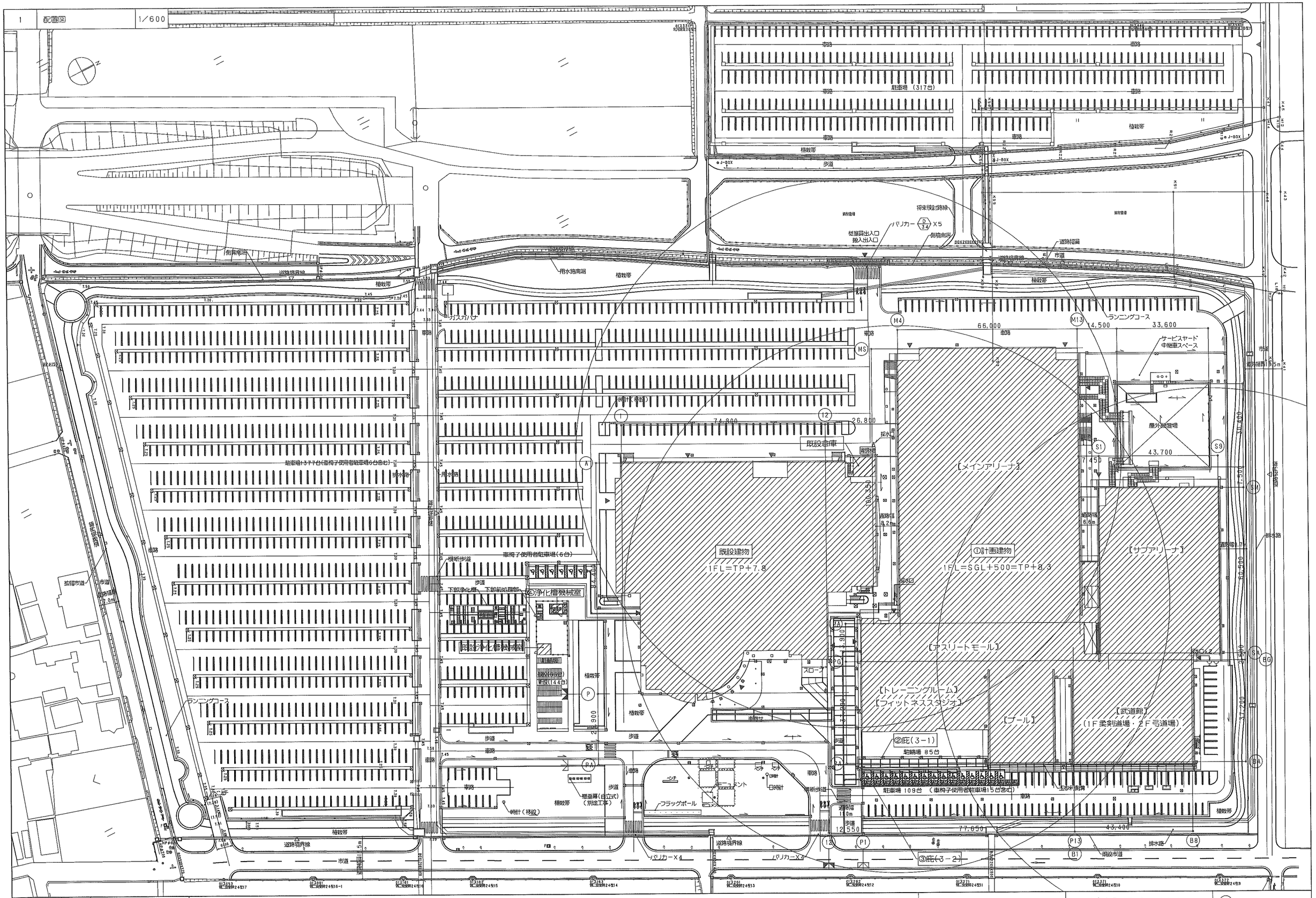

着工		
竣工		
監理		
施工		

日管・三重シンリョー特定建設工事共同企業体

津市産業・スポーツセンター
給排水衛生設備工事

消火設備 配置図

衛 －39

NO. － －

1 ピット平面図(1) 1/200

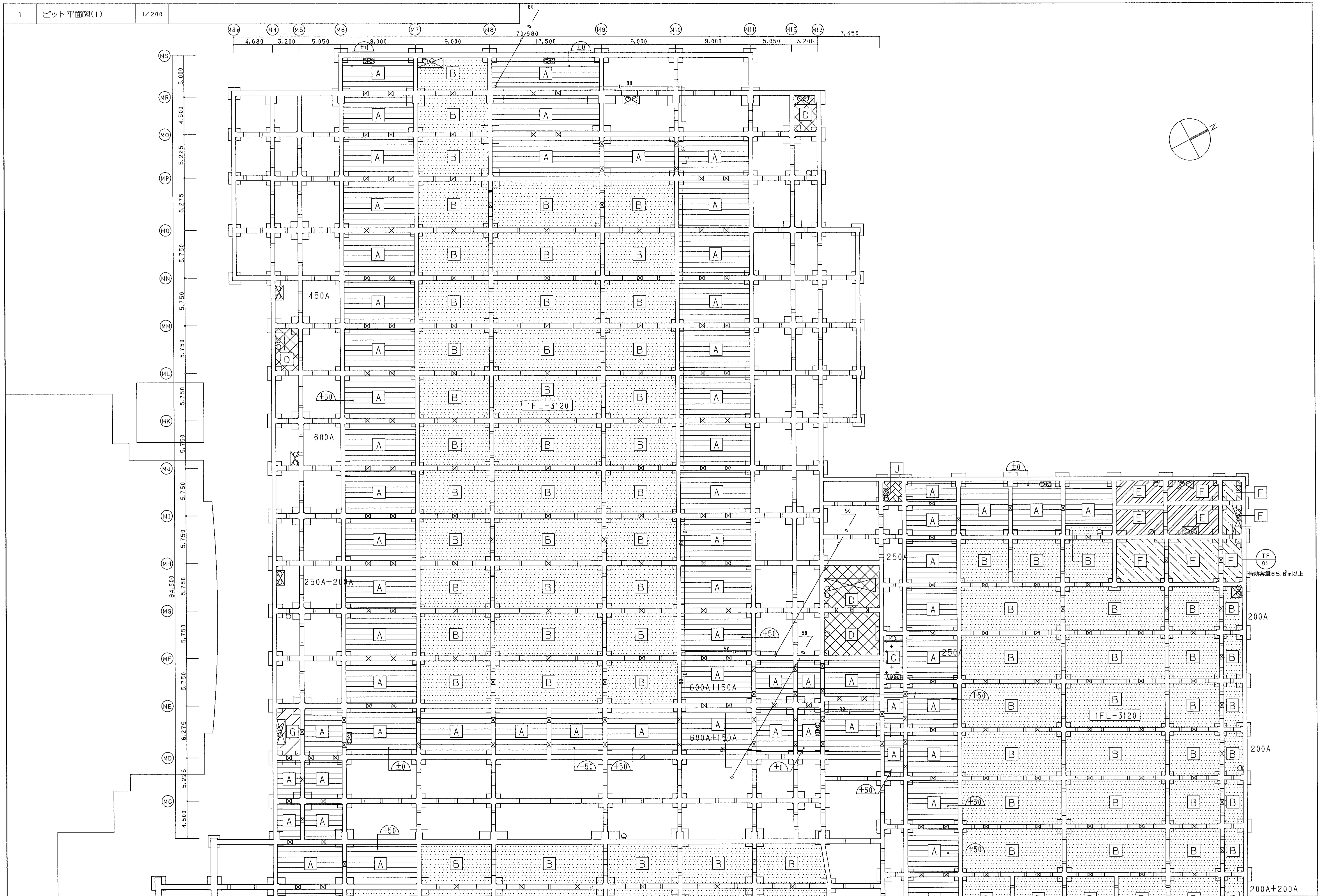

着工								
竣工	A	クールピートトレンチ 1FL-2200	D	汚水槽 P防水(G)	G	消防用水槽 P防水(E)	J	排水槽 P防水(F)
監理	B	雨水貯留槽 P防水(E)	E	雑用受水槽 P防水(F)	H	空調機械室ピット 1FL-4500		
施工	C	再利用水槽 P防水(E)	F	消火水槽 P防水(E)	I	プール配管ピット		

日管・三重シンリョー特定建設工事共同企業体

津市産業・スポーツセンター
給排水衛生設備工事

消火設備　ピット平面図(1)

衛 －40

NO. － －

1	ピット平面図(2)	1/200

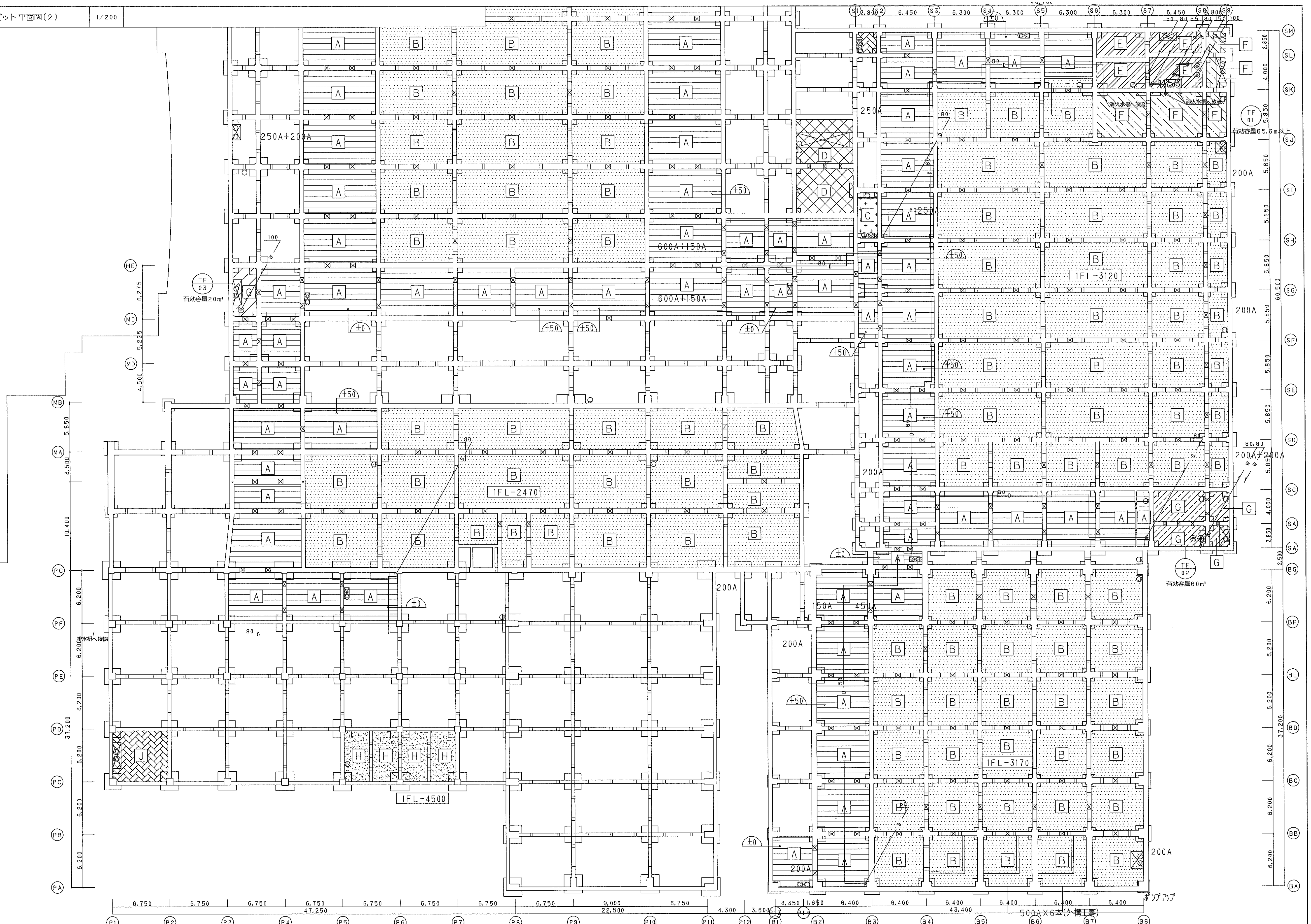

着工			
竣工			
監理			
施工			

記号	名称	記号	名称	記号	名称	記号	名称
A	クールヒートトレンチ 1FL-2200	D	汚水槽 P防水(G)	G	消防用水槽 P防水(E)	J	排水槽 P防水(F)
B	雨水貯留槽 P防水(E)	E	雑用受水槽 P防水(F)	H	空調機械室ピット 1FL-4500		
C	再利用水槽 P防水(E)	F	消火水槽 P防水(E)	I	プール配管ピット		

日管・三重シンリョー特定建設工事共同企業体

津市産業・スポーツセンター
給排水衛生設備工事

消火設備　ピット平面図(2)

衛 － 41

NO. － -